第32回 会長旗争奪実年ソフトボール大会

期　間　　令和７年９月６日（土）・７日（日）・13日（土）　　予備日　14日（日）

会　場　　Ａ球場：大町市運動公園多目的広場　　Ｂ球場：大町市やしろ公園運動広場
Ｃ球場：大町市平運動場　　Ｄ球場：大町市平野球場
Ｅ球場：大町市西公園運動場　　Ｆ球場：大町市上一運動公園

1　ミノワオールスター実年（箕輪町）
2　東　実　ク　ラ　ブ（東御市）
3　白馬ソフトボールクラブ（白馬村）
4　諏訪ソフトボールクラブ（下諏訪町）
5　ク　ラ　ブ　佐　久　平（佐久市）
6　黒　岩　石　材　５　０（安曇野市）
7　小　県　バ　ン　デ　ィ　ッ　ト（青木村）
8　Ｍ－Ｓｐｉｒｉｔｓ（宮田村）
9　東　御　ク　ラ　ブ（東御市）
10　大　町　黒　部（大町市）
11　松川村ソフトボールクラブ実年（松川村）
12　佐　久　Ｎ　Ｔ　Ｓ（佐久市）
13　上　田　オ　ー　ル　西　部（上田市）
14　大　町　ス　ピ　ア　ー　ズ（大町市）
15　Ｓ　Ｃ　上　田（上田市）
16　信州ＲＯＳＥＮＡＫＡＮＯ（中野市）
17　佐　久　ク　ラ　ブ（佐久市）
18　茅　野　Ｓ　Ｃ　実　年（茅野市）
19　佐　久　南　ク　ラ　ブ　実　年（佐久市）
20　常　盤　ク　ラ　ブ　実　年（大町市）
21　オ　ー　ル　神　川（上田市）
22　Ｔｅａｍ駒ヶ根（駒ヶ根市）
23　オ　ー　ル　穂　高（安曇野市）
24　高　瀬　ク　ラ　ブ　実　年（佐久市）
25　オ　ー　ル　長　野　・　実　年（長野市）

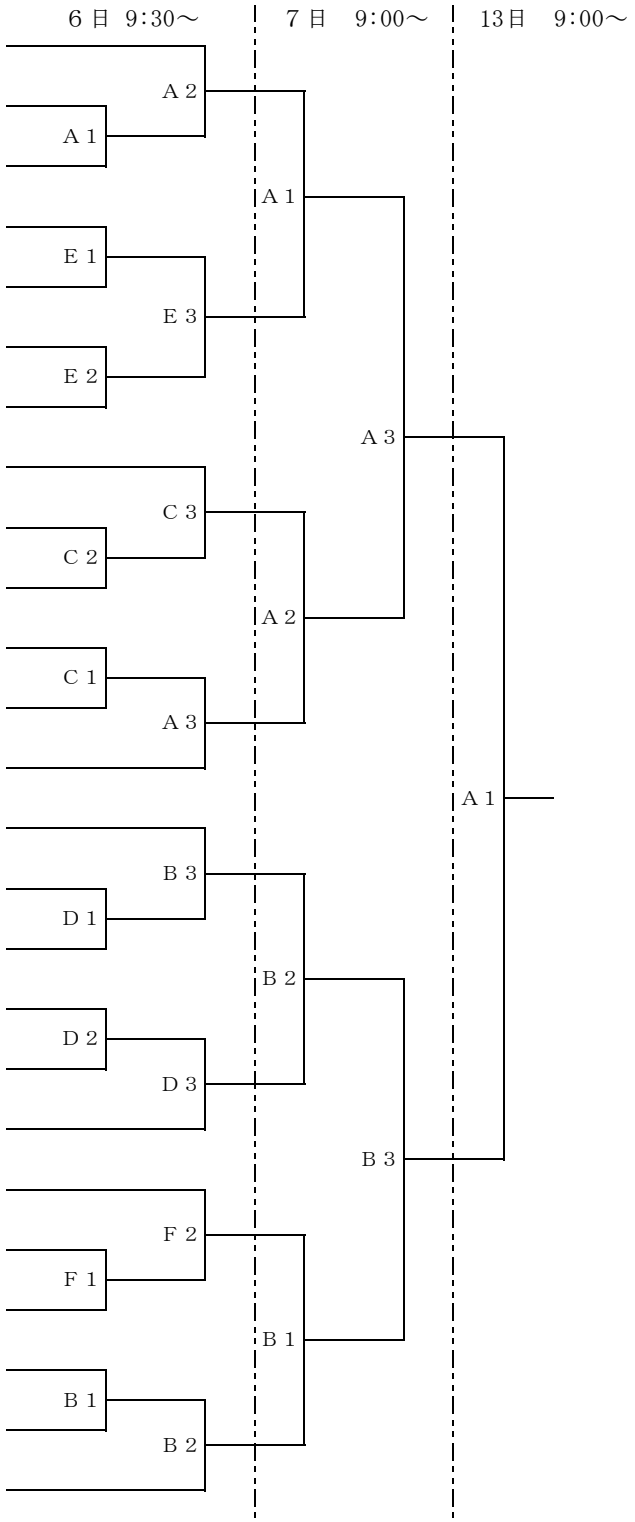

問い合わせ先：長野県ソフトボール協会 中信支部事務局　吉澤 理恵　　携帯：:070-4027-0952