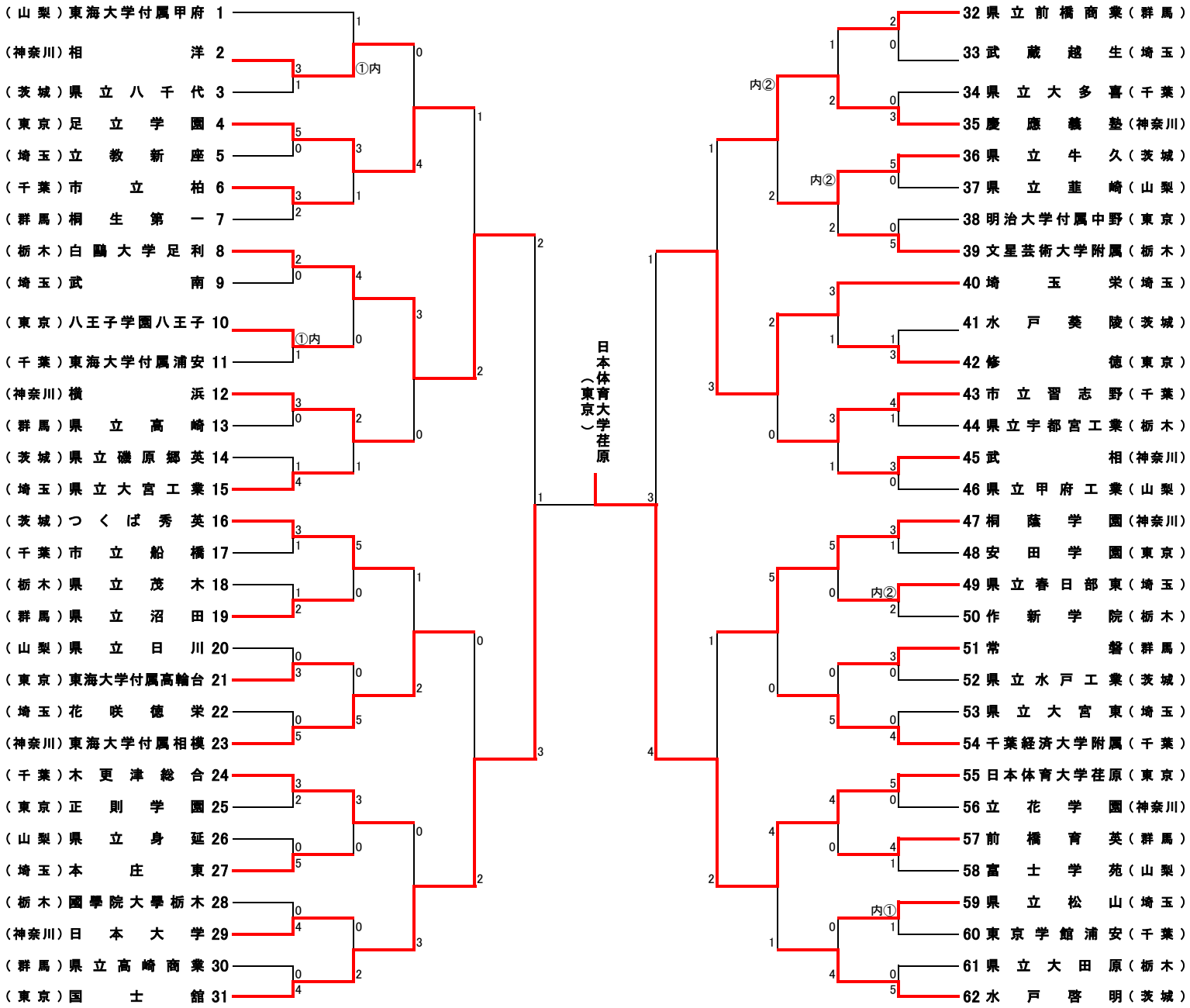第64回関東高等学校柔道大会　男子団体試合結果