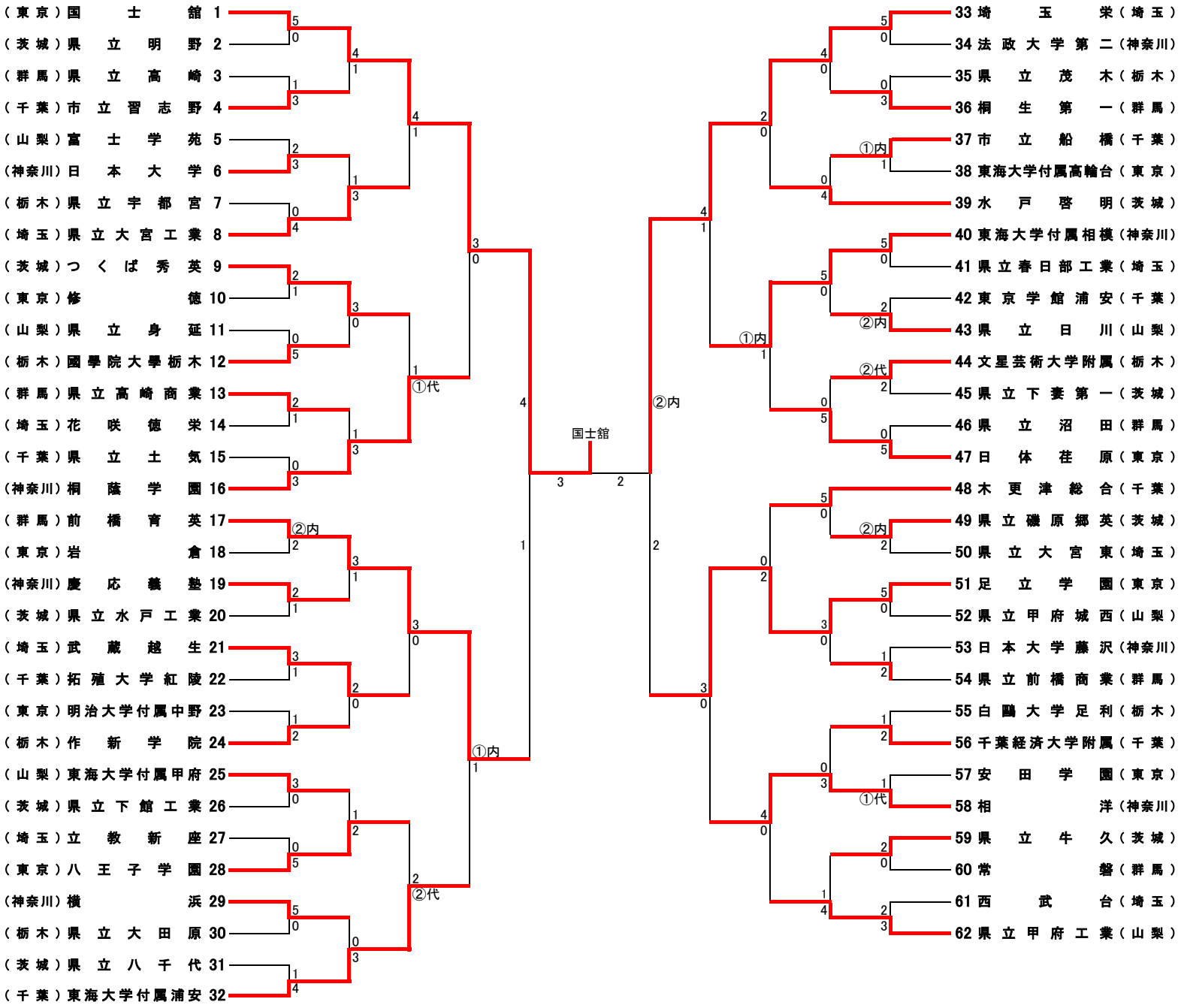# 第63回関東高等学校柔道大会組合せ表　男子団体試合