平成30年度　広島市中学校新人軟式野球大会　組合せ

【　市　大　会　】

※〇数字は特別延長の結果です。

【　優　勝　】
翠町中学校

【　準優勝　】
観音中学校
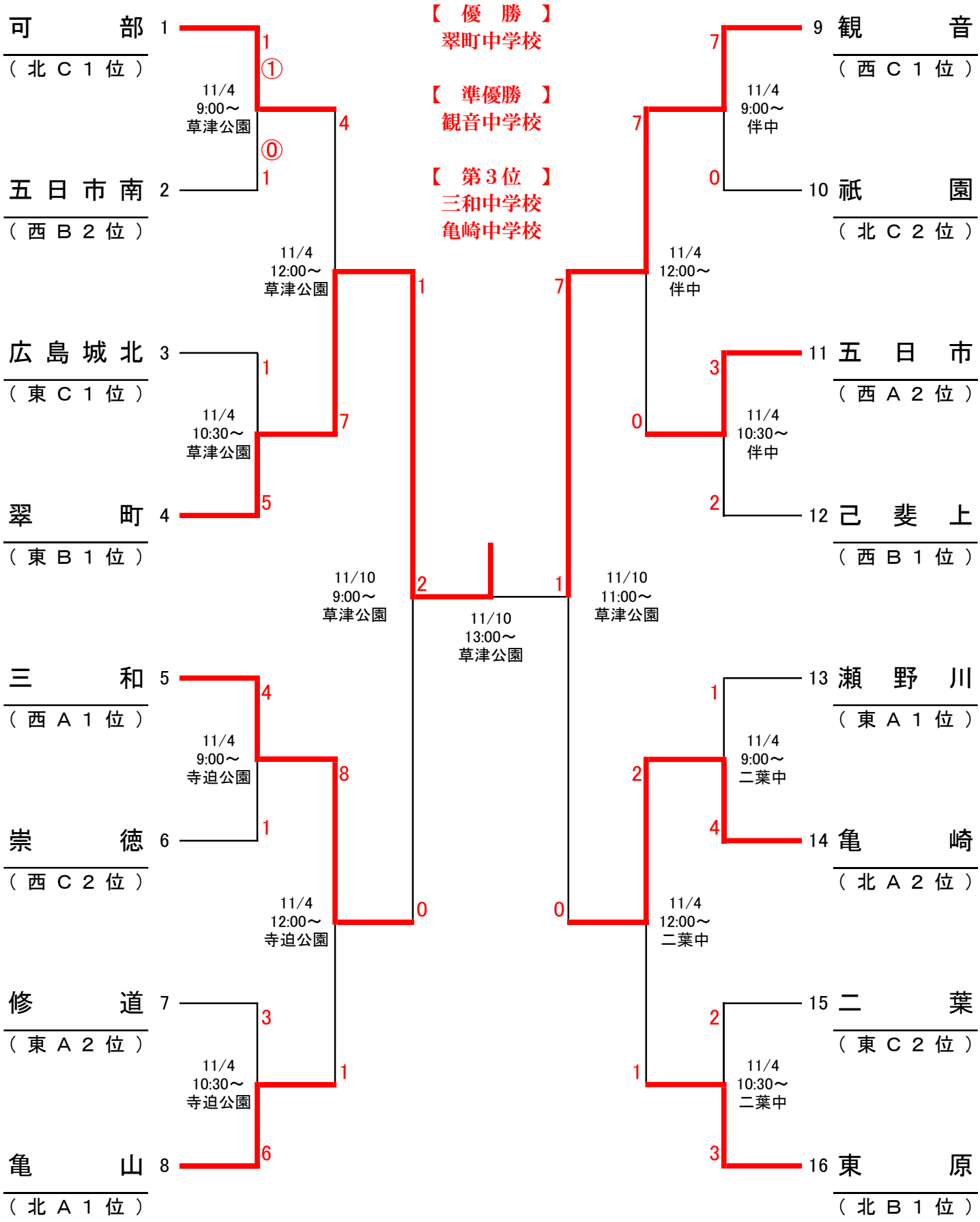
【　第３位　】
三和中学校
亀崎中学校