第63回　広島市中学校総合体育大会　軟式野球の部　組合せと結果

【　市　大　会　】

【優勝】
安西中学校
【準優勝】
亀山中学校
【第３位】
井口台中学校
落合中学校

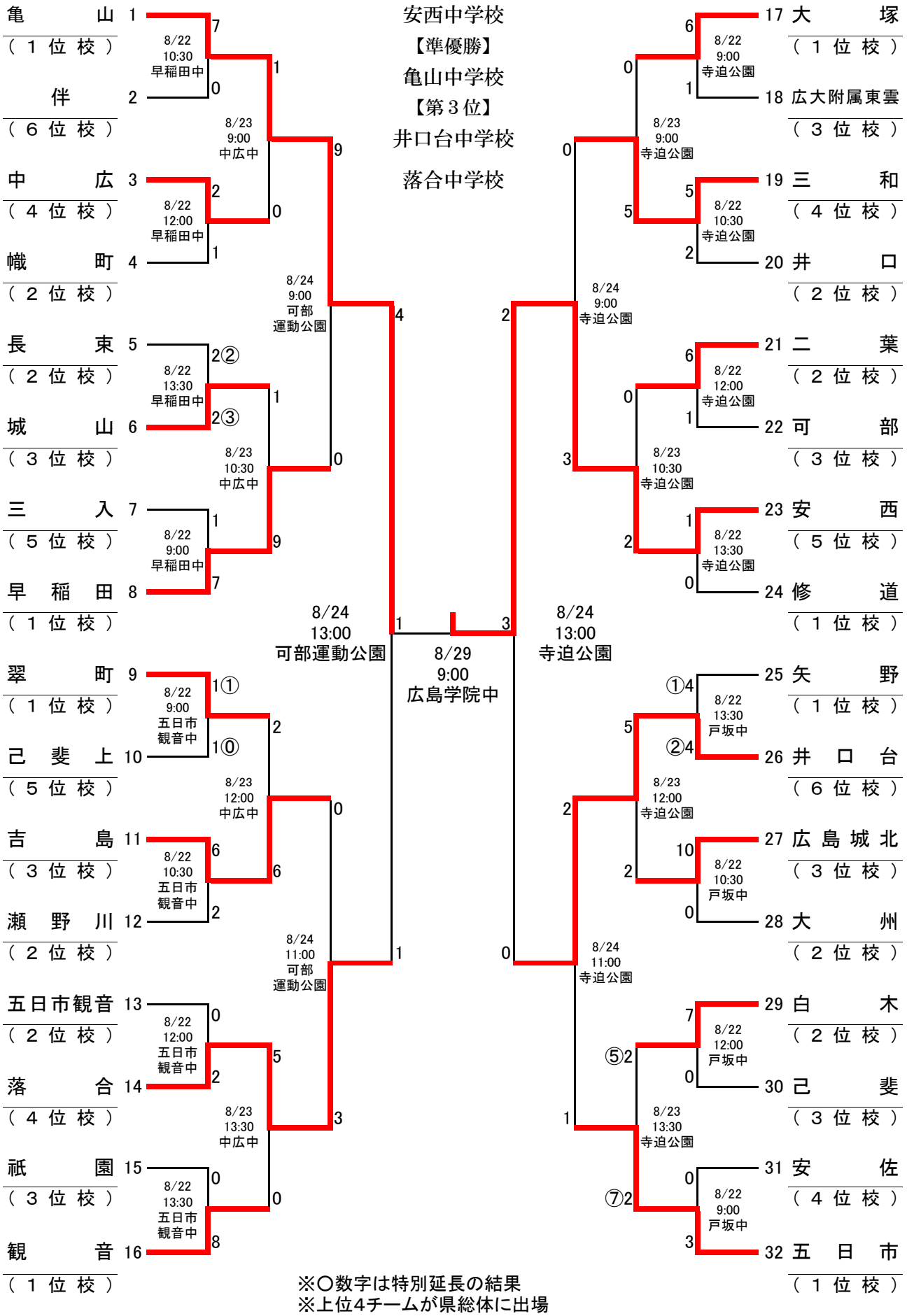

※〇数字は特別延長の結果
※上位4チームが県総体に出場
※（　　）内の順位は各区大会の順位