第61回　広島市中学校総合体育大会　軟式野球の部　組合せと結果

【　市　大　会　】

優勝
二葉中学校

準優勝
宇品中学校

第３位
瀬野川中学校
大塚中学校

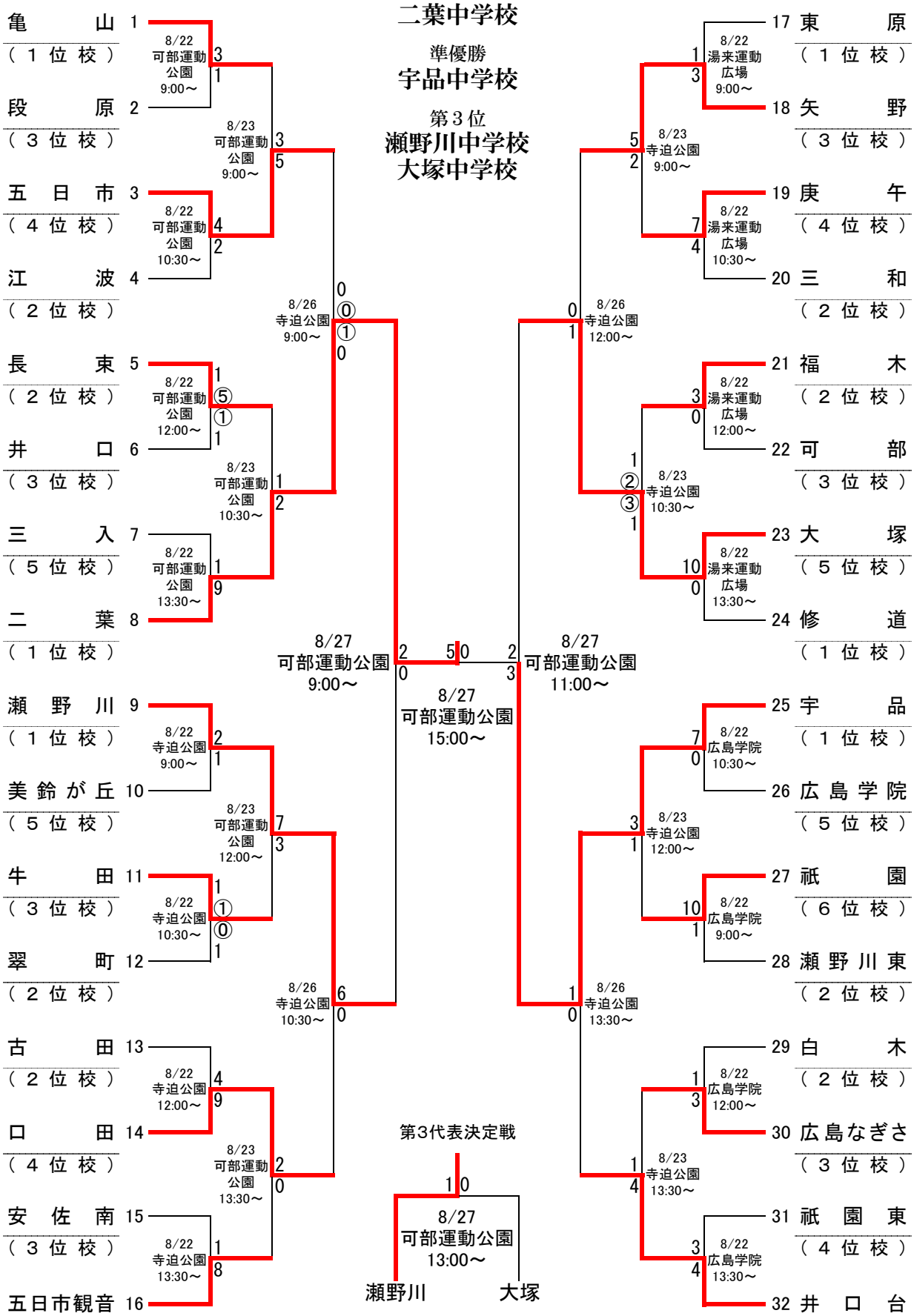

※〇数字は特別延長の結果
※上位3チームが県総体に出場
※（　　）内の順位は各区大会の順位