令和7年度　広島市中学校軟式野球新人大会

【　市　大　会　】

〇はタイブレークの結果です

☆は抽選の結果勝利

優勝

広島市立矢野中学校

準優勝

広島大学附属中学校

3位

広島市立中広中学校
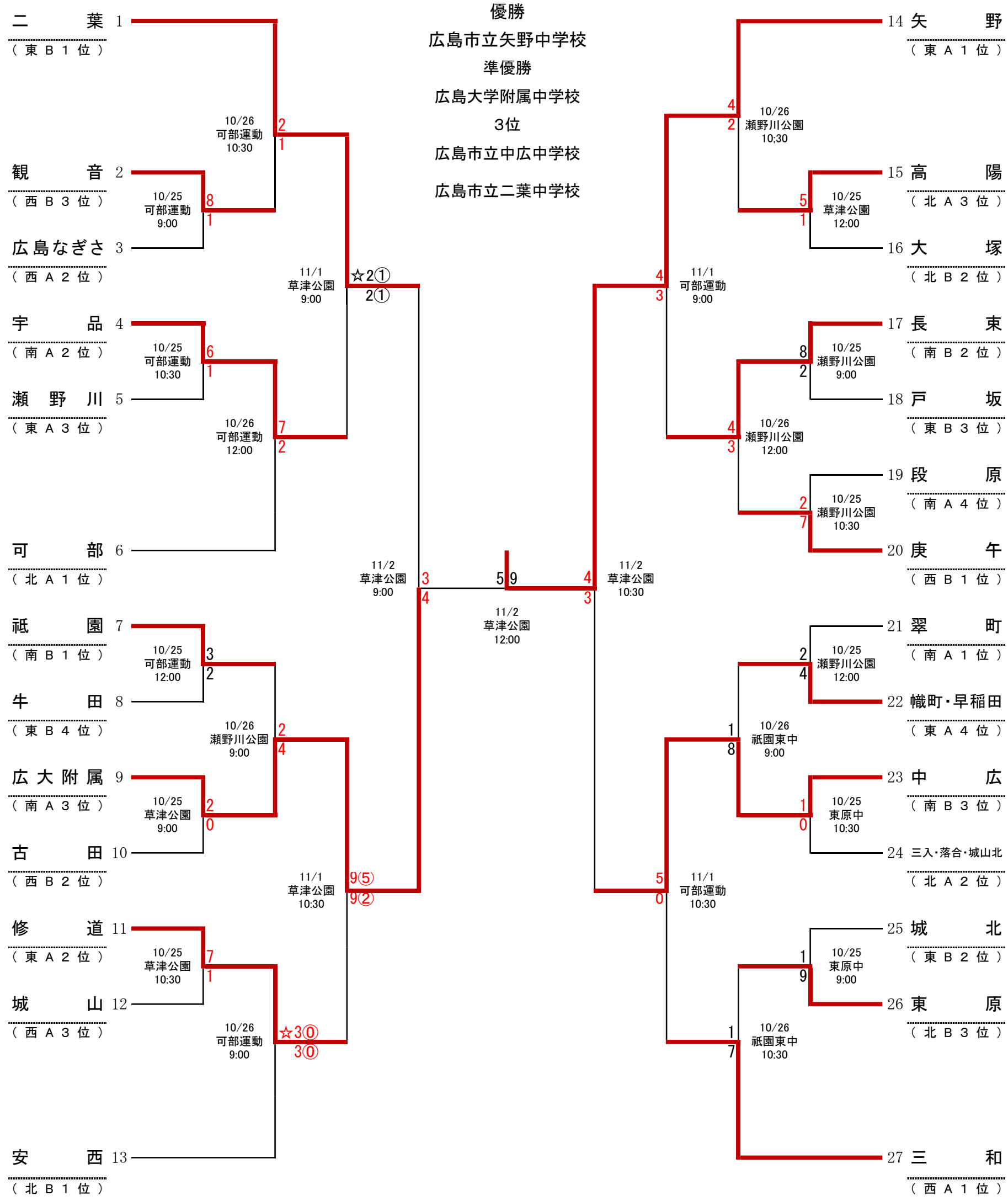
広島市立二葉中学校