第46回　市原市市民大会　兼　春季バスケットボール大会

主催　市原市教育委員会
主幹　市原市バスケットボール協会・一般部会
2014年4月5日

大会日程

	コート	会場名	コート	会場名
4月13日	A	五井公民館	B	姉崎公民館
4月20日	C	ちはら台コミュニティー	D	菊間コミュニティー
4月27日	E	三井化学体育館	F	三井化学体育館
5月4日	G	三井化学体育館	H	三井化学体育館

試合時間（分）

	1P	休	2P	休	3P	休	4P	休	延長	インターバル
準決勝まで	7	1	7	6	7	1	7	2	3	8分
決勝・3決	8	2	8	10	8	2	8	2	3	10分

試合開始時間

	4月13日 4月20日		4月27日 5月 4日		該当する試合開始時間チームの運営協力内容
	9:00 ～		8:30 ～		施設開場時間（第1、3試合のチーム集合時間）
1	9:30 ～	1	9:00 ～	1	試合後～　会場巡視、ゴミ拾い　他
2	10:35 ～	2	10:05 ～	2	各チームから2名は開場時間に集合する。受付とメンバー表をスコアシートを貼付する。
3	11:40 ～	3	11:10 ～	3	開場時間に集合する。会場設営及び第1試合の帯同審判とTOを担当する。※1
4	12:45 ～	4	12:15 ～	4	会場巡視、ゴミ拾い 他
5	13:50 ～	5	13:20 ～	5	会場巡視、ゴミ拾い 他
6	14:55 ～	6	14:25 ～	6	会場巡視、ゴミ拾い 他
7	16:00 ～	7	15:30 ～	7	会場巡視、ゴミ拾い 他
8	17:05 ～	8	16:35 ～	8	会場巡視、ゴミ拾い 他

＜審判、TOについて＞
第1試合以外は、前の試合の敗者チームがTO、
勝者チームがモップを担当する。
また、両チーム1名ずつ帯同審判を担当する。
帯同審判が3回になるチームは協会審判員が対応する。

会場片付けは、最終試合のチーム及びTO担当チームが担当する。

大会注意事項
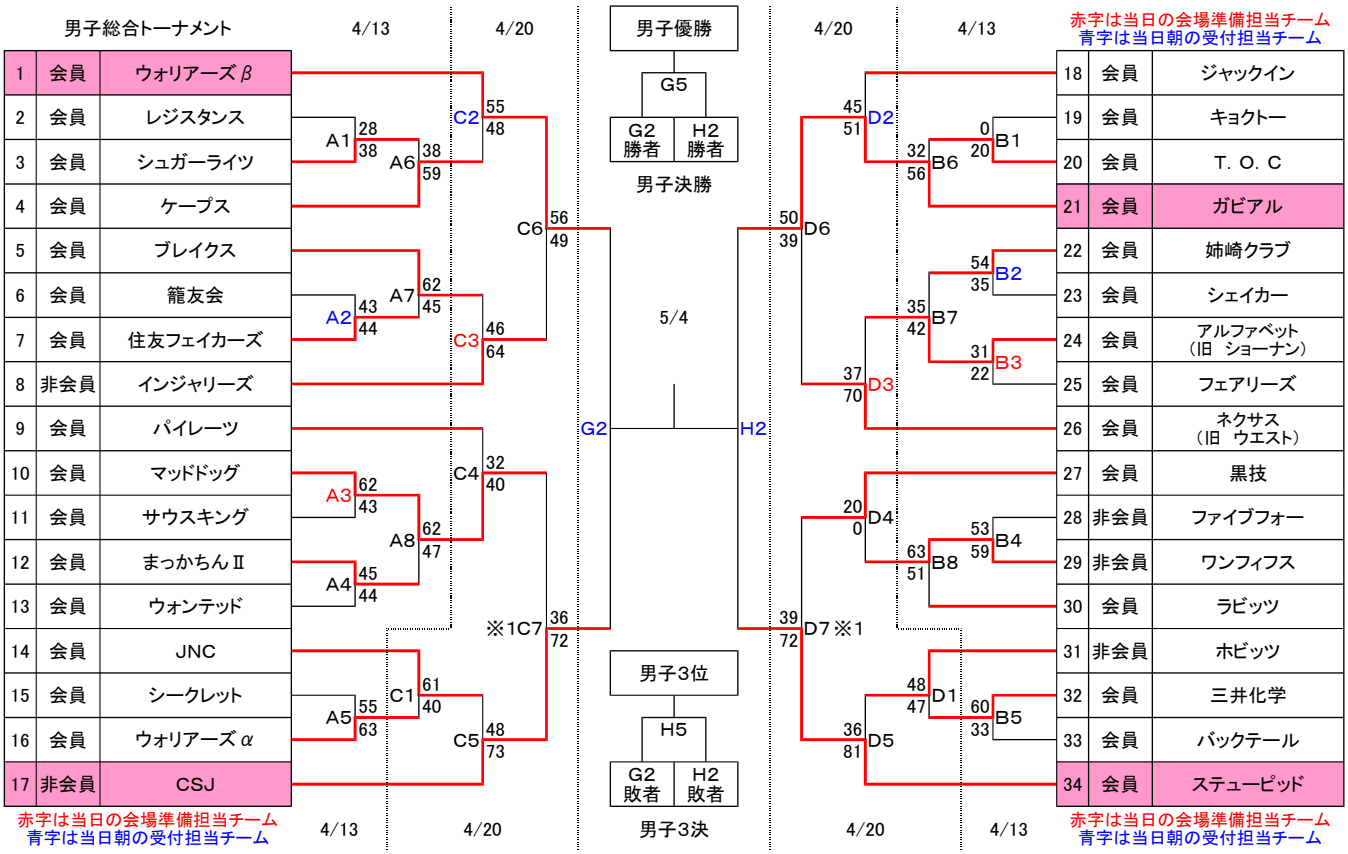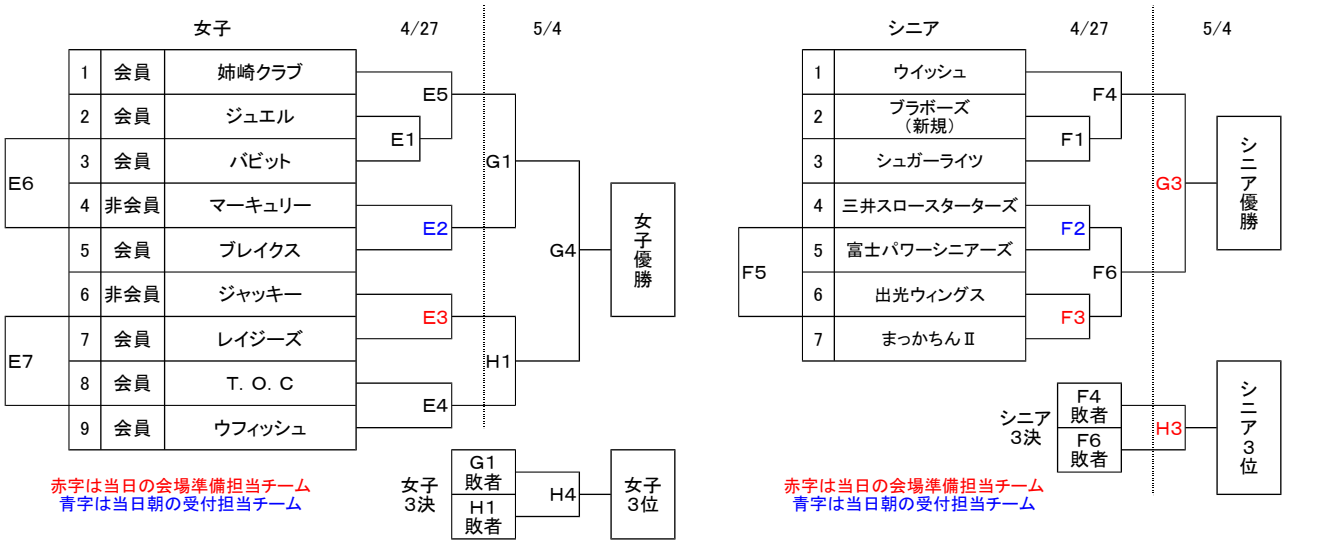
※1　大会運営の都合上、CDコートの第7試合開始は、第6試合終了から20分後とする。また、TOとモップは第6試合の該当チームが担当する。