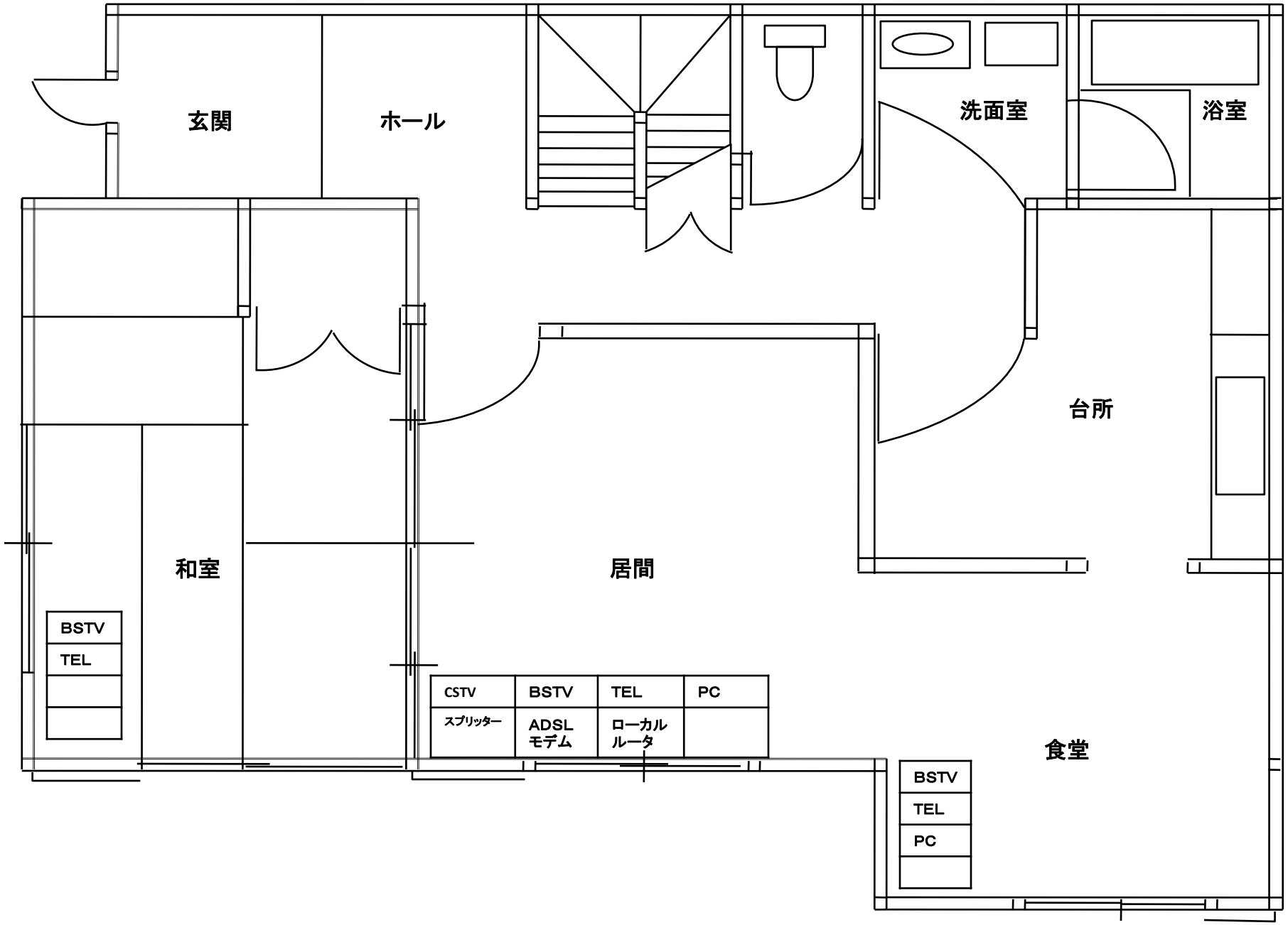
玄関
ホール
洗面室
浴室
台所
和室
居間
食堂
BSTV
TEL
CSTV
BSTV
TEL
PC
スプリッター
ADSL
モデム
ローカル
ルータ
BSTV
TEL
PC

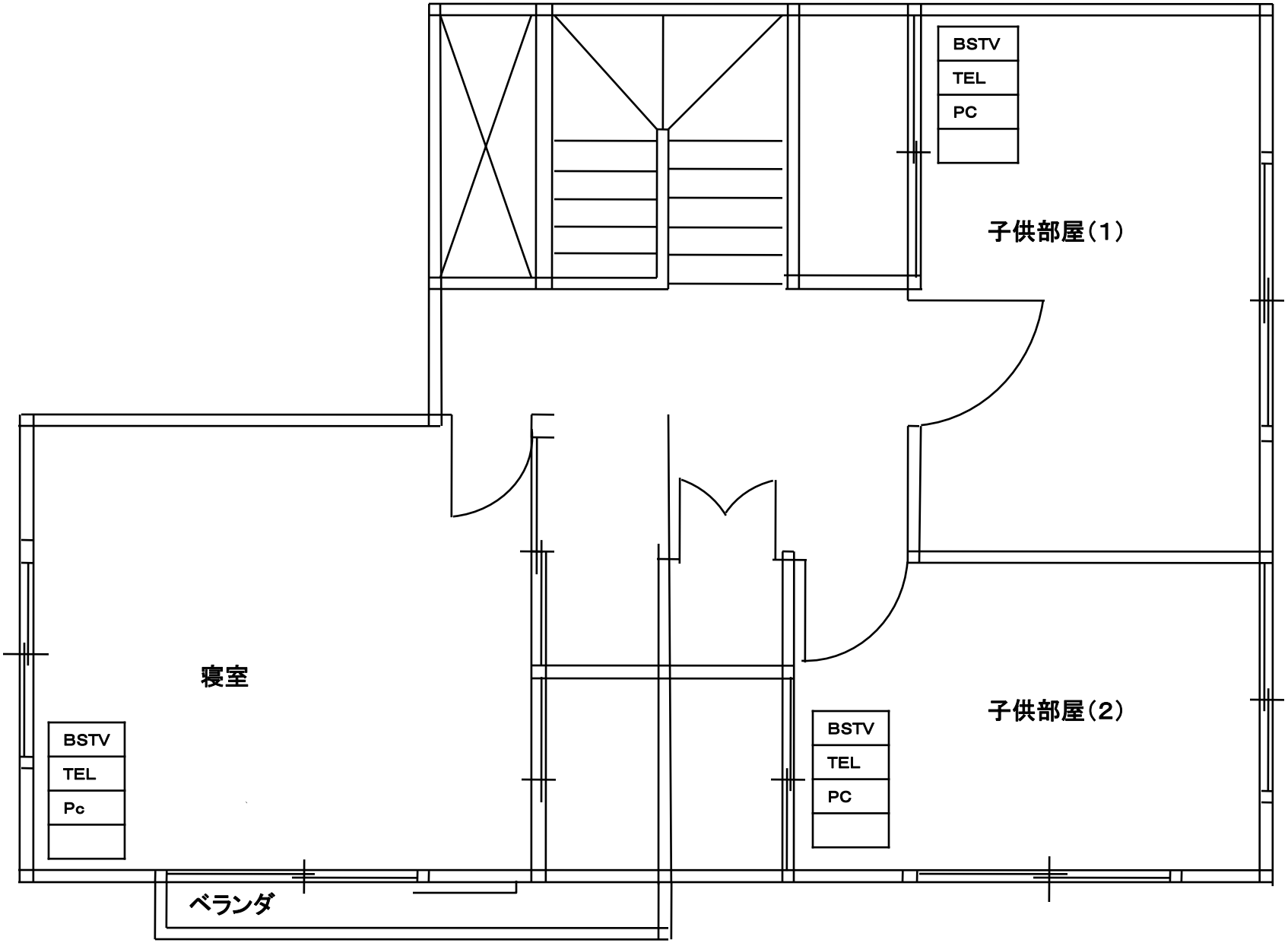
BSTV
TEL
PC
子供部屋（1）
寝室
BSTV
TEL
Pc
BSTV
TEL
PC
子供部屋（2）
ベランダ

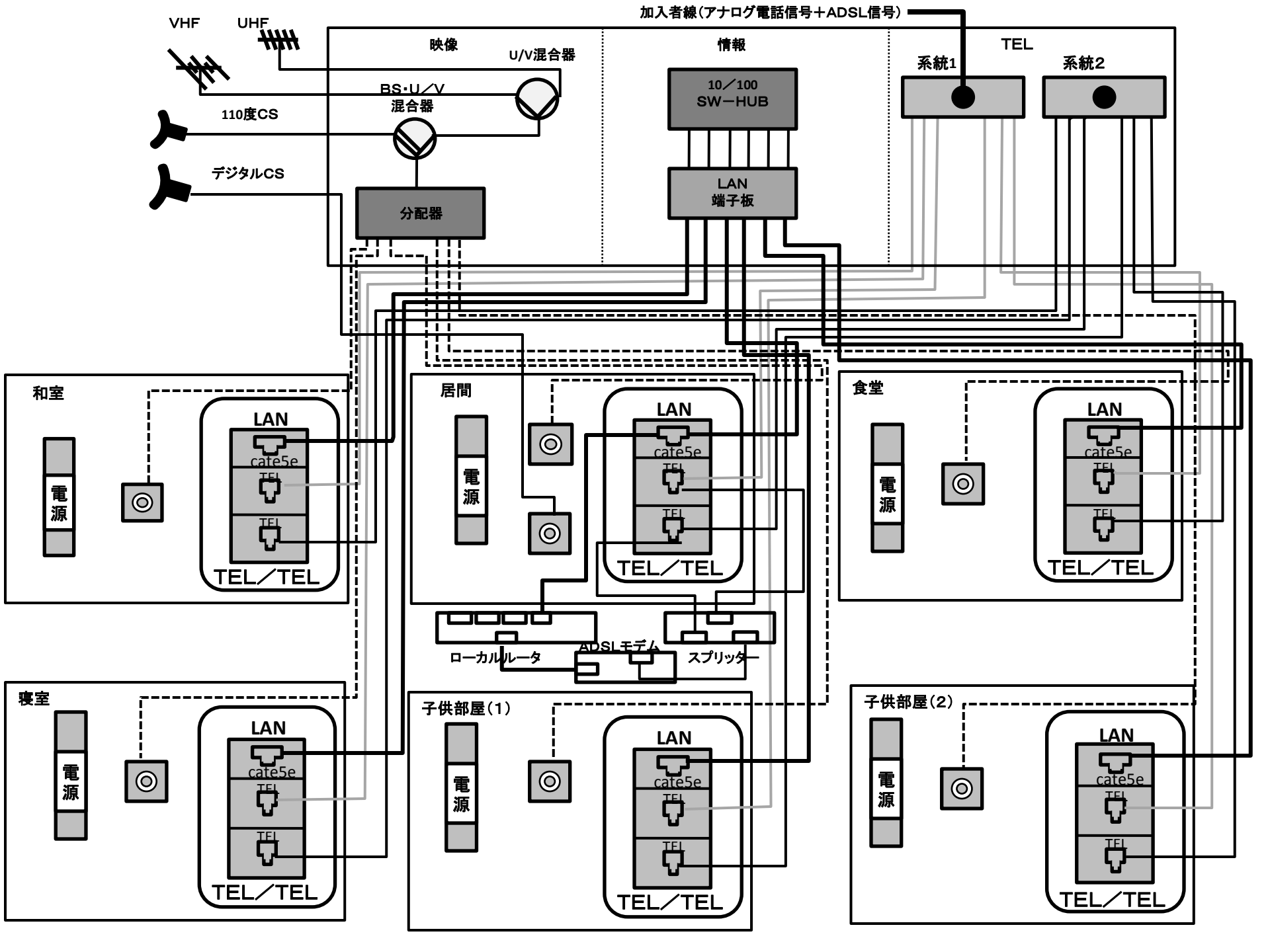
加入者線（アナログ電話信号＋ADSL信号）
VHF
UHF
映像
U/V混合器
BS・U／V
混合器
110度CS
デジタルCS
分配器
情報
10／100
SW－HUB
LAN
端子板
TEL
系統1
系統2
和室
電源
LAN
cate5e
TEL
TEL
TEL／TEL
居間
電源
LAN
cate5e
TEL
TEL
TEL／TEL
食堂
電源
LAN
cate5e
TEL
TEL
TEL／TEL
ローカルルータ
ADSLモデム
スプリッター
寝室
電源
LAN
cate5e
TEL
TEL
TEL／TEL
子供部屋（1）
電源
LAN
cate5e
TEL
TEL
TEL／TEL
子供部屋（2）
電源
LAN
cate5e
TEL
TEL
TEL／TEL

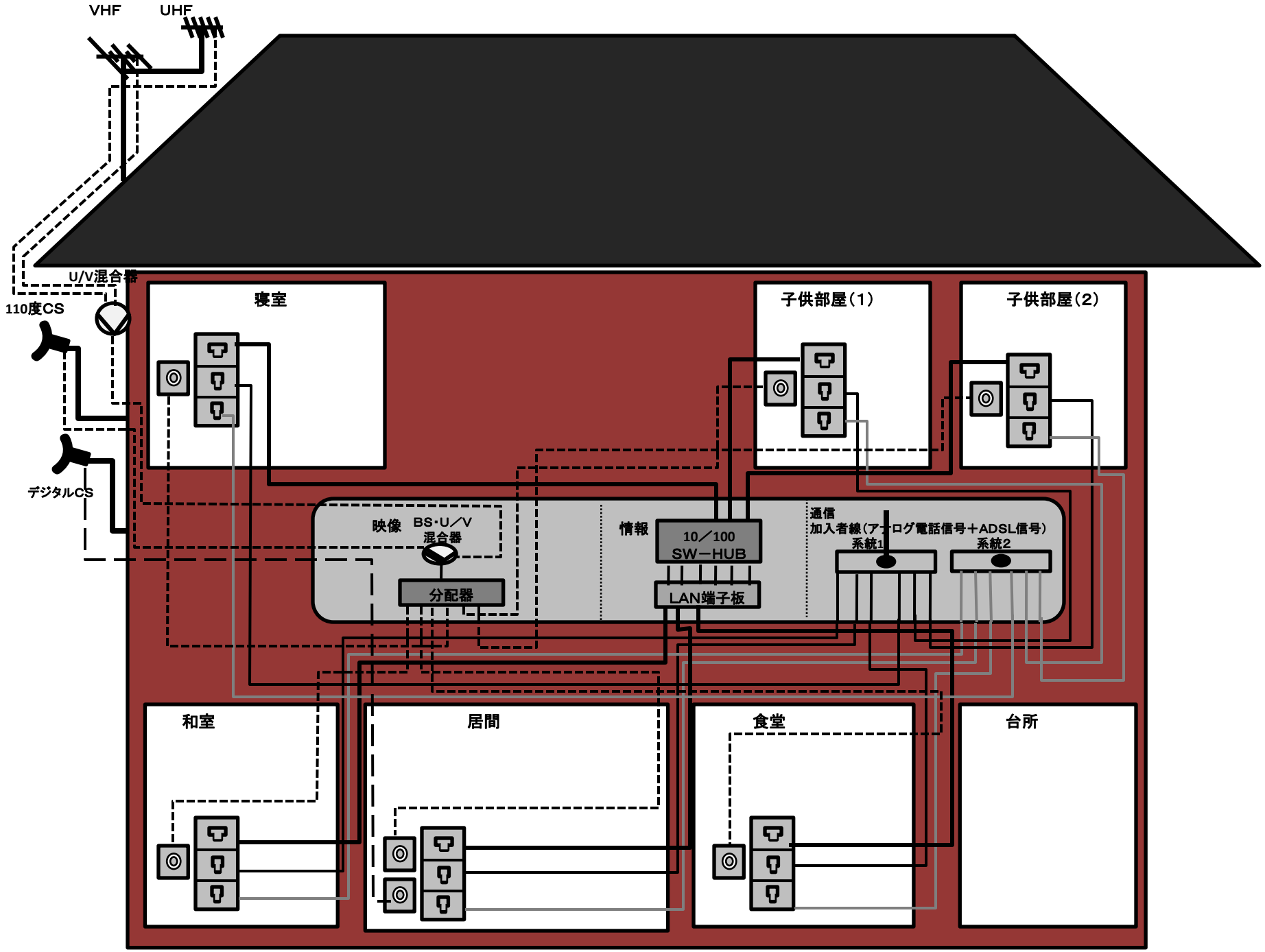
VHF
UHF
U/V混合器
110度CS
デジタルCS
寝室
子供部屋(1)
子供部屋(2)
映像
BS・U／V
混合器
分配器
情報
10／100
SW－HUB
LAN端子板
通信
加入者線(アナログ電話信号＋ADSL信号)
系統1
系統2
和室
居間
食堂
台所

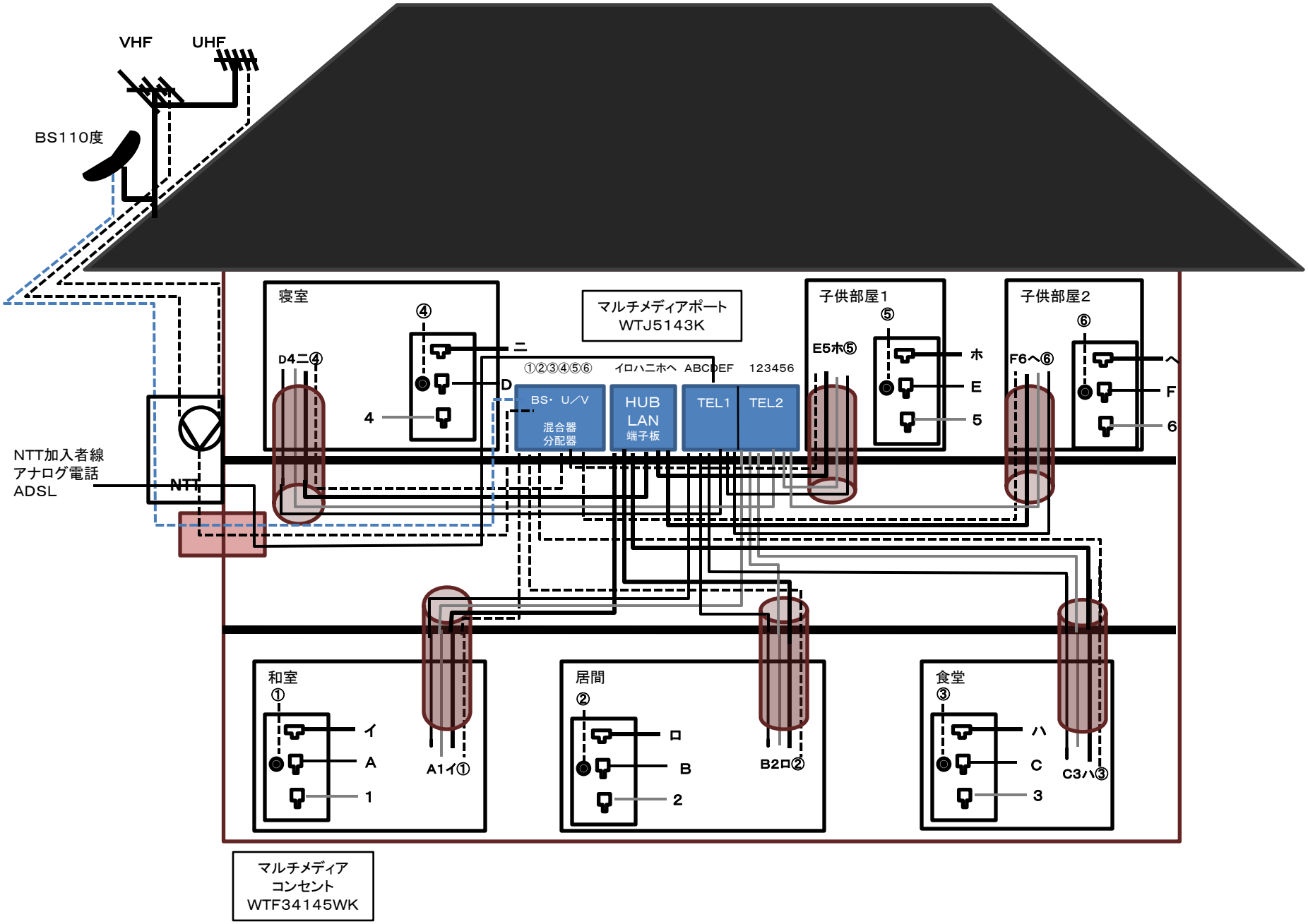
VHF
UHF
BS110度
NTT加入者線
アナログ電話
ADSL
NTT
寝室
④
ニ
D4ニ④
D
4
マルチメディアポート
WTJ5143K
①②③④⑤⑥
イロハニホヘ
ABCDEF
123456
BS・U/V
混合器
分配器
HUB
LAN
端子板
TEL1
TEL2
子供部屋1
⑤
E5ホ⑤
ホ
E
5
子供部屋2
⑥
F6ヘ⑥
ヘ
F
6
和室
①
イ
A
1
A1イ①
居間
②
ロ
B
2
B2ロ②
食堂
③
ハ
C
3
C3ハ③
マルチメディア
コンセント
WTF34145WK