平成３０年度千葉県高等学校一年生バレーボール大会
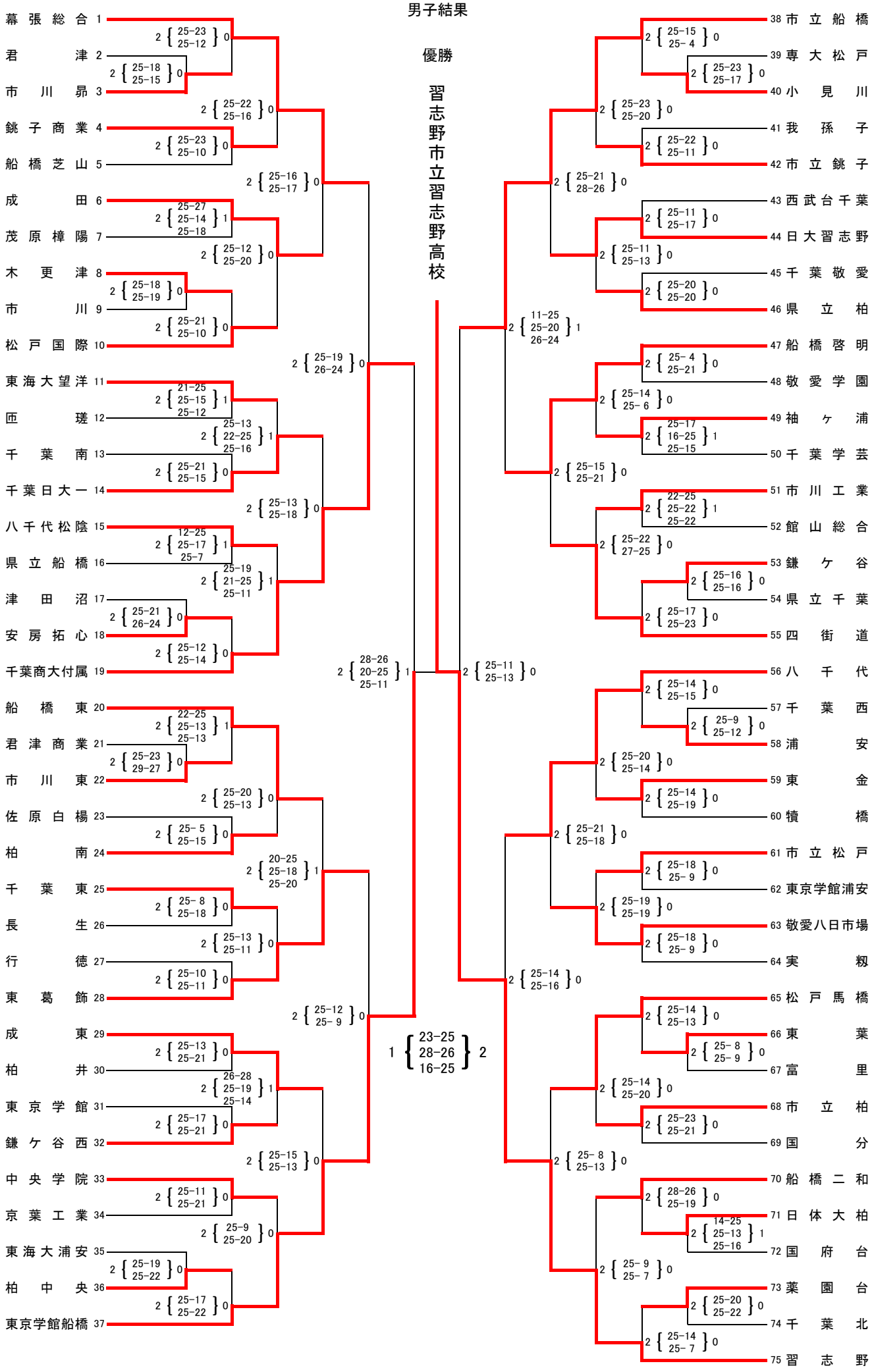
男子結果