平成２９年度　千葉県新人バレーボール大会

男子
優勝
習志野市立習志野高等学校
（９年連続２９回目）

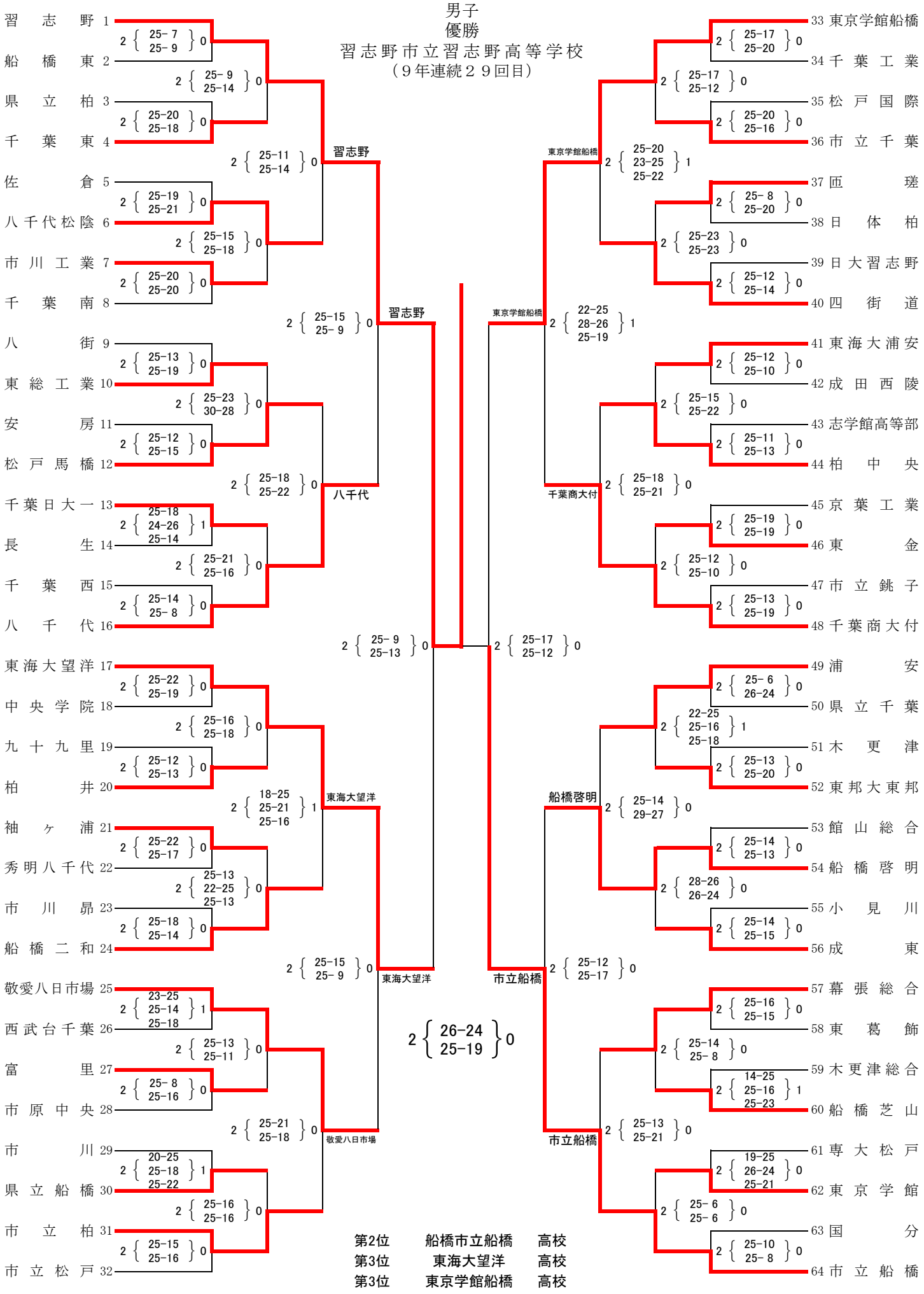

第2位	船橋市立船橋	高校
第3位	東海大望洋	高校
第3位	東京学館船橋	高校