平成29年度　関東高等学校バレーボール大会千葉県予選会
女子
優　勝
千葉県立柏井高等学校
（4年連続6回目）

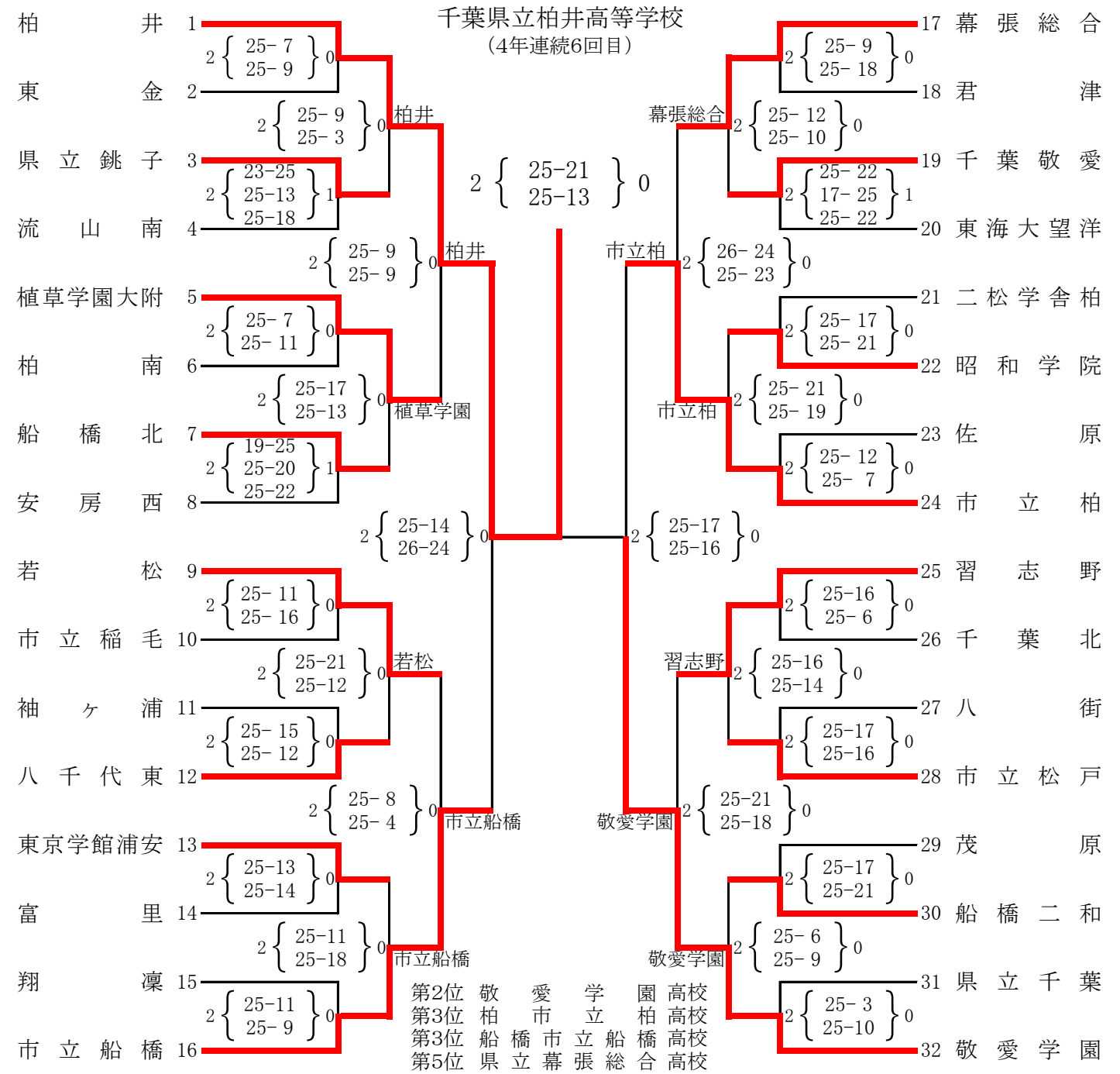
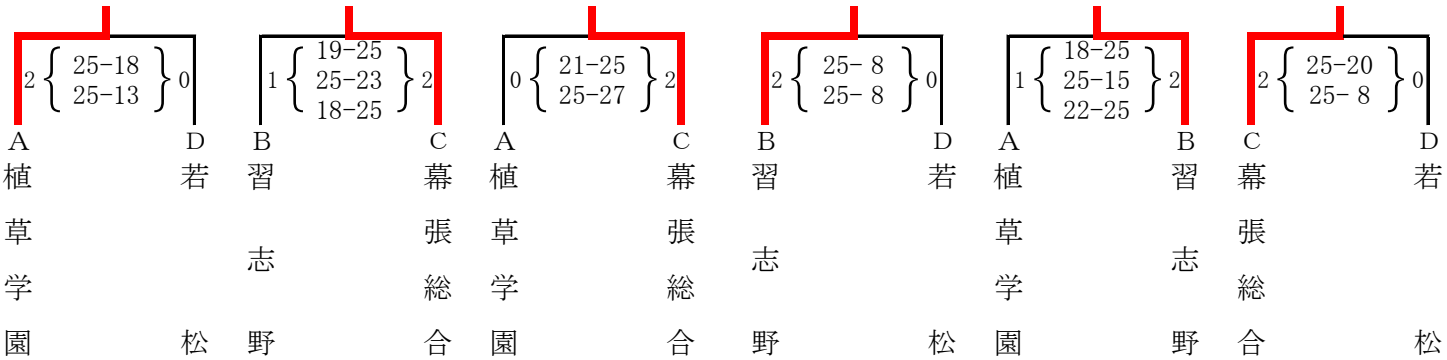
第2位　敬愛学園高校
第3位　柏市立柏高校
第3位　船橋市立船橋高校
第5位　県立幕張総合高校
第6位　市立習志野高校
第7位　植草学園大附高校
第8位　県立若松高校
（上位6チームが関東大会出場）