顧問のみなさまへ

プログラムパンフレットについてのお願い

１、このプログラムパンフレットは PDF ファイルになっています。各校でダウンロードし印刷製本してください。

２、大会のスポンサーとして、ヨネックス・ゴーセン・メトロ各社から試合用のシャトルの一部を提供して頂いています。各校でプログラムパンフレットを印刷製本される場合、広告のページも必ず印刷し製本してください。（白黒でかまいません）

３、プログラムパンフレットの表紙に、校名と名前を記入する欄を設けています。必ず記入させ、会場にゴミとして放置しないようご指導ください。

４、６月２２日～２７日の間、各顧問による点検期間を設けましたので、掲載漏れ等の間違いについては、受け付けられません。番号のつけ間違いなど、その他の間違いを見つけられた場合は、osakabado@gmail.com まで、ご連絡ください。その都度、訂正版をアップする予定にしています。

５、上記のように訂正版が出る場合があります。台風などでの大会の順延等についてもＨＰでお知らせしますので、大阪中体連バドミントン部のＨＰを、こまめにチェックするようにしてください。

令和元（２０１９）年度

バドミントン

大阪府中学校選手権大会
（兼　近畿大会予選）

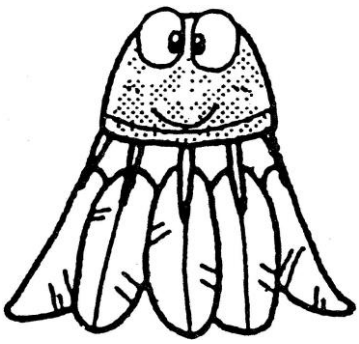

日　程　令和元年 7 月 20 日～30 日

会　場　四條畷サンアリーナ
大東市立市民体育館
守口市立市民体育館
堺市立初芝体育館
堺市立大浜体育館
豊中市立千里体育館
豊中市立豊島体育館
吹田市立片山体育館

主　催　大阪中体連バドミントン部

後　援　ヨネックス株式会社
株式会社メトロ
株式会社ゴーセン

中学校	なまえ

GOSEN®
芯を喰らう
芯を喰らう瞬間、
シャトルコックを押しつぶし、
より強い打球を生む。

ヘビーストライカー
HEAVY STRIKER
RACKET GRADE
8.0-SX
コンパクトフェイス＋ワイドボディの
フレーム設計。シャトルコックを
容赦なく叩き潰すストライカー向け仕様。
本体価格￥20,000+税

オールラウンダー
ALL-AROUNDER
RACKET GRADE
7.0-SR
コンパクトフェイス＋スリムボディの
フレーム設計。シングルス・ダブルス共に
バランスの取れたオールラウンダー仕様。
本体価格￥18,000+税

ゲームメーカー
GAME MAKER
RACKET GRADE
6.0-LA
オーバーサイズフェイス＋ワイドボディの
フレーム設計。軽いスイングで
シャトルコックを操る
ゲームメーカー向け仕様。
本体価格￥16,000+税

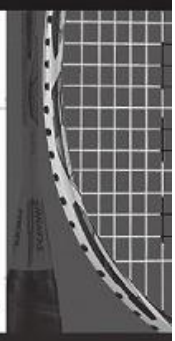

WWW.GOSEN-SP.JP
/ GOSEN Badminton JAPAN

株式会社ゴーセン
大阪本社／〒550-0013 大阪市西区新町 1-4-26 ニッケ四ツ橋ビル3F
TEL.06-7175-7116 FAX.06-6538-8238
東京支店／〒101-0032 東京都千代田区岩本町 2-6-9 佐藤産業ビル7F
TEL.03-6386-1061 FAX.03-6386-1065

大　会　役　員

会　　長	大阪中学校体育連盟会長	林　　憲治郎	（墨　江　丘）
大会委員長	同　バドミントン部長	仲　尾　信　一	（四條畷学園）
大会副委員長	同　専門委員長	西　村　ゆかり	（四　條　畷　西）
大会副委員長	同　顧問	東　條　安　彦	
競技委員長	同　専門委員	前　田　　豊	（南　港　南）
競技委員	同　専門委員	木　村　方　寿	（宮　　原）
競技委員	同　専門委員	阿　部　将　大	（桃　　谷）
競技委員	同　専門委員	塩　谷　久美子	（貝　塚　一）
総務委員長	同　専門副部長	浅　井　敢次郎	（　梶　）
総務委員	同　専門副委員長	大　波　章　次	（住　　道）
総務委員	同　専門副委員長	細　美　智　孝	（交　野　四）
審判長	同　専門委員	西　浦　和　弘	（三　　島）
審判員	同　専門委員	粟　生　和　紀	（豊　中　七）
審判員	同　専門委員	平　石　あゆみ	（豊　中　十　五）
審判員	同　専門委員	久保田　あゆみ	（藤　井　寺　三）
会　計	同　専門委員	飯　田　紋　香	（吹　田　一）
会　計	同　専門委員	結　城　流　星	（茨　木　北　陵）
調査部	同　専門副部長	溝　上　太　郎	（曙　川　南）
調査部	同　専門副委員長	安　田　勇　介	（曙　　川）
調査部	同　専門委員	宮　井　勝　則	（青　山　台）
調査部	同　専門委員	鬼　塚　善　光	（孔　舎　衙）
強化委員長	同　専門委員	片　山　裕　章	（四條畷学園）

競技委員（進行・記録）

★大阪市地区

吉田　眞友	（大　淀）	包山　彩音	（難　波）	岡田　啓佑	（住　吉）
永安　仁詩	（夕陽丘）	井上　　樹	（新生野）	北村　　充	（矢　田）
石崎　晶子	（茨　田）	中野　翔太	（港　南）	吉田　泰之	（友　渕）
池田　裕樹	（阪　南）	佐野由嘉乃	（　港　）		

★三島地区

山下　奈保	（西山田）	北村つかさ	（川　西）	濱上　鷹也	（高槻三）
加藤　俊洋	（佐井寺）	笠井　功一	（茨木天王）	石橋　孝之	（島本二）
小谷　仁美	（高槻六）	稲垣　朋哉	（高槻十）	藤井　敬子	（千里丘）
田口亜希子	（豊津西）	西坂　卓磨	（彩都西）		

★豊能地区

森　　孝之	（豊中五）	神津　茜音	（北豊島）	堀米美恵子	（箕面四）
藤野　亮介	（吉　川）				

★北河内地区

岡　　雅美	（寝屋川六）	口脇　　和	（寝屋川七）	小野　寛幸	（ヌヴェール）
西中　晋吾	（交野一）	小椋　翔平	（交野二）	辻橋　英夫	（交野三）
細美　智孝	（交野四）				

★中河内地区

清野　早希	（長　栄）	植野　昭夫	（柏　原）	尾本　遼介	（志　紀）
光井　　梓	（くすは縄手南）				

★南河内・泉北

上原　真理	（陵　西）	河内屋 和佳奈	（長　尾）	北村　拓也	（月　州）

★泉南地区

塩谷久美子	（貝塚一）	中野　義幸	（山　直）	木下　彰人	（佐野三）

注　意　事　項

★　タイムテーブルの１時間前に到着のこと。（タイムテーブルに集合時間は明記）なお、タイムテーブルの１つの枠内は同時間あつかいとする。

★　タイムテーブルの枠内の時間にコールをした後、原則として主審が試合のコールをした時点でコートにいない場合は棄権とする。棄権する場合は、必ず連絡すること。但し、団体戦と最終日の個人戦の場合は、本部が試合のコールをした後、３分後にコートにいない場合は棄権とする。（厳守）

★　個人戦はテープ方式で行うので、選手は試合の準備を事前に行い、コールされたら、直ちに待機席に集合すること。

★　終了時刻が遅くなることもある。その旨、あらかじめ家庭に連絡しておくこと。また顧問は帰宅指導を適切に行うこと。

★　フロアー内は飲食禁止（但し、試合をしている選手の給水を除く）。ゴミは各自持ち帰ること。

★　熱中症には各自気を付け、水分と塩分の補給を欠かさないこと。何かあれば、顧問あるいは本部に連絡すること。

★　個人戦は選手（パートナー可）、監督と認められた外部コーチ以外はフロアーへは降りないこと。

★　選手は、ルールをしっかりと理解し、主審や線審が正確にでき、得点やジャッジを大きな声でコールできるよう練習しておくこと。
（支柱には床から 1.15m の高さにテープが貼ってあります）

★　教員は名札を身につけること。忘れた場合はフロアーへは立ち入れない。

★　外部コーチは受付でＩＤを受け取り身につけること。担当校のその日の試合が終了したらすぐにＩＤを返却すること。外部コーチ規定（Ｐ３）を遵守すること。

★　団体戦は登録選手（10 名）、監督と認められた外部コーチ以外はフロアーへは降りないこと。

★　応援する生徒、チーム関係者などは、観覧席から応援すること。

★　試合の進行の妨げになるような大声での応援は禁止する。

★　インジャリータイムは、本部が認めた場合、５分以内で許可する。但し、各試合１人１回のみとする。

★　体育館と体育館敷地内のすべての場所での練習は禁止する。（厳守）

★　原則的には、（公財）日本バドミントン協会の競技規定に準じて行う。

★　集合場所や大会会場に来る途中または帰宅時等に暴風・雷等の警報が発令された場合は、各校・各自安全を最優先に努めること。その他、災害や急な天候変化等には、充分に気を付けること。顧問は、その場合、すぐに大会本部にご連絡すること。

★　台風や計画停電などによる試合の順延や日程変更等については大阪中体連バドミントン部のブログ（下記）やＨＰで確認すること。

★　交通機関が止まり、予定していたルートで会場に行けない場合は、別ルートを使って会場に来ること。遅れる場合は、本部か各地区専門委員に必ず連絡を入れること。

ブログ　http://blog.livedoor.jp/osakabado/

大会本部電話（０９０）１４４３－４１６９

外部コーチ規定

大阪中体連バドミントン専門部

１、大阪中体連バドミントン専門部が開催する団体戦、及びベスト８入り以降の個人戦において、外部コーチの会場（フロアー）への入場を認めます。
２、外部コーチとは、「当該校長が人格・指導面において適任者と認めた者であり、顧問教師の指導計画に従い、日頃から継続して指導に当たっている者」（大阪中体連競技会開催基準要項１－（４）より）をさします。
３、外部コーチは、この「外部コーチ規定」を遵守しなければなりません。遵守できない場合は会場（フロアー）に入場できません。
４、外部コーチは、本部が作成したＩＤカードを着用します。
５、毎試合開始時及び終了時、顧問教員（監督）・外部コーチ・選手は、そろって挨拶をし、お互いの名札及びＩＤカードを確認します。事情により挨拶に遅れた場合、相手顧問教員（監督）及び外部コーチに対して、挨拶した上で、生徒の指導に当たります。
６、外部コーチが着用するＩＤカードは、申請にもとづき、本部が作成します。登録期間は１年間を原則とします。（大阪府選手権大会、大阪府総合体育大会の要項で指定された期日までに登録・変更を申請すること。）
７、外部コーチの受付は、大会当日の毎日、本部で行います。その際に、ＩＤカードを渡します。ＩＤカードは、その日の試合終了後、すみやかに本部に返却します。
８、ＩＤカード着用しなかった場合や、ＩＤカードの返却を忘れた場合、外部コーチの登録を取り消す場合があります。
９、外部コーチは、各校とも男子部１名女子部１名登録することができます。複数校を兼ねることはできません。同一校の男女を兼ねることはできます。会場（フロアー）に入場後は、担当校以外のチーム・選手にアドバイスすることはできません。
１０、外部コーチは、指導にあたっては、顧問と協力して、生徒の健康や安全について十分な配慮を行わなければなりません。
１１、外部コーチは、ルールやマナーを尊重し、勝利至上主義に陥ることなく、教育活動の一環という基本理念にたって指導を行わなければなりません。
１２、この規定を定めるにあたり、顧問教員（監督）も、以下の項目を遵守することとします。

①顧問教員（監督）は名札を着用します。忘れた場合、会場（フロアー）に入場できない場合があります。

②名札は、各地区大会で作成・配布したものか、学校長が作成したものとし、各顧問教員が任意に作成したものは認めません。

③団体戦・個人戦とも、毎試合開始時及び終了時、顧問・外部コーチ・選手は、そろって挨拶をし、お互いの名札及びＩＤカードを確認します。

④顧問教員（監督）が会場（フロアー）にいない時は、原則として試合はできません。個人戦が重なっている場合や顧問が他校の監督を兼ねている場合など、やむ終えない理由で試合開始時に挨拶できないときも、同じ会場（フロアー）内にいることを原則とします。その際、可能な限り、試合終了までに相手顧問並びに外部コーチに挨拶することとします。

⑤従来通り、他校の顧問教員（監督）が顧問教員（監督）の依頼により、チーム・選手にアドバイスすることは、教員同士の連携した教育的活動と見なし、妨げません。

※近畿大会等の「外部コーチ」については、出場が決まった学校が、別に登録しなおすことになります。

令和元年度大阪府中学校バドミントン選手権大会日程表

月　日(曜)	時　刻	会　　場	種　目	担　当	面
７月		各地区中体連	開会式・プログラム配布	各地区	
7月20日（土）	9:00～18:00	四條畷サンアリーナ	女子団体戦	北河内	10
	9:00～17:00	堺市立初芝体育館	女子団体戦	南河内 泉北泉南	8
	9:00～17:00	豊中市立千里体育館	女子団体戦	三島	10
	8:00～18:00	大東市立市民体育館	女子団体戦	中河内	10
7月21日（日）	9:00～17:00	吹田市立片山体育館	男子団体戦	三島	8
7月22日（月）	8:00～18:00	大東市立市民体育館	男女団体戦（決） 女子個人戦 GSⅡ(1)(2)	本部 北河内	10
7月23日（火）	9:00～18:00	四條畷サンアリーナ	女子個人戦GSⅠ 女子個人戦GDⅡ(4)	中河内	10
7月24日（水）	9:00～18:00	四條畷サンアリーナ	男子個人戦 BS	大阪市	10
	9:00～17:00	豊中市立豊島体育館	女子個人戦 GSⅡ(3)(4)	豊能	10
7月25日（木）	9:00～18:00	四條畷サンアリーナ	女子個人戦GDⅡ(1)(2)(3)	大阪市	10
	9:00～17:00	豊中市立豊島体育館	男子個人戦 BD	豊能	10
7月26日（金）	8:00～17:00	堺市立大浜体育館	女子個人戦 GDⅠ	南河内 泉北泉南	8
7月27日（土）	9:00～17:00	守口市民体育館	男女個人戦Ⅰ部 16 以上 審判講習会	本部	8
7月28日（日）		予備日			
7月29日（月）	9:00～17:00	守口市民体育館	女子個人戦Ⅱ部 16 以上 チャレンジ戦・審判講習会	本部	8
7月30日（火）		予備日			

※７月２８日・３０日は予備日です。四條畷西中・住道中・樟風中を予定しています。台風や計画停電などによる試合の順延や日程変更等については大阪中体連バドミントン部のブログやＨＰで確認してください。

会場案内（車でのお越しはご遠慮ください。）

★　四條畷サンアリーナ　　TEL 072－862－0111
　　ＪＲ東西・学研都市線 四條畷駅下車 北へ徒歩１５分 または 忍ヶ丘駅下車 南へ徒歩１５分

★　堺市立初芝体育館　　TEL 072－285－0006
　　南海高野線　初芝駅下車　徒歩 600m　日置荘西小学校前信号を右折

★　豊中市立千里体育館　　TEL 06－6871－2233
　　北大阪急行　または　大阪モノレール千里中央駅下車　東へ徒歩１５分

★　大東市立市民体育館　　TEL 072-871-3201
　　ＪＲ東西・学研都市線 野崎駅下車 南東へ徒歩１５分

★　吹田市立片山体育館　　TEL 06-6389-2681
　　阪急千里線豊津駅下車　東へ徒歩１０分

★　豊中市立豊島体育館　　TEL 06-6862-5121
　　阪急宝塚線服部天神駅下車　西へ徒歩１０分

★　堺市立大浜体育館　　TEL 072-221-2080
　　南海本線堺駅下車 西へ徒歩１０分

★　守口市民体育館　　TEL 06－6992－8201
　　京阪守口市駅より南へ徒歩３分（陸橋をそのまま）、または地下鉄谷町線守口駅より南へ徒歩１０分

7月20日(土)

四條畷サンアリーナ　女子団体(GT)

コート	1	2	3	4	5	6	7	8	9	10
9:45～ 9:15集合	GT 401	GT 402	GT 403	GT 404	GT 405	GT 406	GT 407	GT 408	GT 409	GT 410
10:35～ 9:15集合	GT 411	GT 412	GT 413	GT 414	GT 415	GT 416	GT 417	GT 418	GT 419	GT 420
11:25～	GT 421	GT 422	GT 423	GT 424	GT 425	GT 426	GT 427	GT 428	GT 429	GT 430
12:15～	GT 431	GT 432	GT 433	GT 434	GT 435	GT 436	GT 437	GT 438	GT 439	GT 440
13:05～	GT 441	GT 442	GT 443	GT 444	GT 445	GT 446	GT 447	GT 448	GT 449	
13:55～	GT 450		GT 451		GT 452		GT 453			
14:35～	GT 454		GT 455							
15:15～	GT 456									

7月20日(土)

堺市立初芝体育館　女子団体(GT)

★観覧席が大変狭いので、引率は原則として登録メンバーのみでお願いします。

コート	1	2	3	4	5	6	7	8
10:00～ 9:30集合	GT 101	GT 102	GT 103	GT 104	GT 105	GT 106	GT 107	GT 108
10:50～ 9:30集合	GT 109	GT 110	GT 111	GT 112				
11:40～	GT 113		GT 114		GT 115		GT 116	
12:20～	GT 117		GT 118		GT 119		GT 120	
13:00～	GT 121		GT 122		GT 123		GT 124	
13:40～	GT 125		GT 126					
14:20～	GT 127							
15:00～ 14:00集合	GT 128 (打ち切りなし)							

★第一試合を除きタイムテーブルの1時間前に会場に到着のこと。
　(集合時刻が書いてある場合は、その集合時刻に到着すること。)

★団体の初回戦オーダーは、到着後すぐに提出すること。

★団体の初回戦は打ち切らない。2回戦以降の試合は打ち切り。

★タイムテーブルの同枠は同じ時刻とみなすこと。

★進行具合により、コートの変更や2面もしくは3面並行で行う場合もある。

★健康管理は、本人とチームで責任を持って、充分に気を付けて行ってください。

★貴重品の管理は各自で行ってください。また、ゴミは、各自で自宅まで持って帰ってください。

7月20日(土)

豊中市立千里体育館　女子団体(GT)

コート	1	2	3	4	5	6	7	8
9:30～ 9:00集合	GT 301	GT 302	GT 303	GT 304	GT 305	GT 306	GT 307	GT 308
10:20～ 9:00集合	GT 309	GT 310	GT 311	GT 312	GT 313	GT 314	GT 315	GT 316
11:10～	GT 317	GT 318	GT 319	GT 320	GT 321	GT 322	GT 323	GT 324
12:00～	GT 325	GT 326	GT 327	GT 328	GT 329	GT 330	GT 331	GT 332
12:50～	GT 333	GT 334	GT 335	GT 336	GT 337	GT 338	GT 339	GT 340
13:40～	GT 341	GT 342	GT 343	GT 344	GT 345	GT 346	GT 347	GT 348
14:30～	GT 349	GT 350	GT 351		GT 352		GT 353	
15:10～	GT 354		GT 355		GT 356			
15:50～	GT 357							

7月20日(土)

大東市立市民体育館　女子団体(GT)

コート	1	2	3	4	5	6	7	8	9	10
9:45～ 9:15集合	GT 201	GT 202	GT 203	GT 204	GT 205	GT 206	GT 207	GT 208	GT 209	GT 210
10:35～ 9:15集合	GT 211	GT 212	GT 213	GT 214	GT 215	GT 216	GT 217	GT 218	GT 219	GT 220
11:25～	GT 221	GT 222	GT 223	GT 224	GT 225	GT 226	GT 227	GT 228	GT 229	GT 230
12:15～	GT 231	GT 232	GT 233	GT 234	GT 235	GT 236	GT 237	GT 238	GT 239	GT 240
13:05～	GT 241 ～ GT 250									
13:55～	GT 251		GT 252		GT 253		GT 254			
14:35～	GT 255		GT 256							
15:15～	GT 257									

★第一試合を除きタイムテーブルの1時間前に会場に到着のこと。
　(集合時刻が書いてある場合は、その集合時刻に到着すること。)

★団体の初回戦オーダーは、到着後すぐに提出すること。

★団体の初回戦は打ち切らない。2回戦以降の試合は打ち切り。

★タイムテーブルの同枠は同じ時刻とみなすこと。

★進行具合により、コートの変更や2面もしくは3面並行で行う場合もある。

★健康管理は、本人とチームで責任を持って、充分に気を付けて行ってください。

★貴重品の管理は各自で行ってください。また、ゴミは、各自で自宅まで持って帰ってください。

7月21日(日)

吹田市立片山体育館　男子団体(BT)

コート	1	2	3	4	5	6	7	8
9:30～ 9:00集合	BT 101	BT 102	BT 103	BT 105	BT 201	BT 202	BT 203	BT 205
10:20～ 9:00集合	BT 106	BT 107	BT 108	BT 109	BT 206	BT 207	BT 208	BT 209
11:10～ 10:30集合	BT 110	BT 111	BT 104	BT 112	BT 210	BT 211	BT 204	BT 212
12:00～	BT 113	BT 114	BT 115	BT 116	BT 213	BT 214	BT 215	BT 216
12:50～	BT 117	BT 118	BT 119		BT 217	BT 218	BT 219	
13:40～	BT 120	BT 121	BT 122	BT 123	BT 220	BT 221	BT 222	BT 223
14:30～	BT 124	BT 125	BT 126	BT 127	BT 224	BT 225	BT 226	BT 227
15:20～	BT 128	BT 129	BT 130	BT 131	BT 228	BT 229	BT 230	BT 231
16:10～	BT 132		BT 133		BT 232		BT 233	

7月22日(月)

大東市立市民体育館　男女団体準決勝・決勝・3決(BT・GT)，女子シングルスⅡ部(GSⅡ(1)(2))

コート	1	2	3	4	5	6	7	8	9	10
9:45～ 9:15集合	GT 501 (打ち切りなし)		GT 502 (打ち切りなし)		GSⅡ 101 ～106	GSⅡ 301 ～306	BT 501 (打ち切りなし)		BT 502 (打ち切りなし)	
10:25～ 9:15集合	GT 503　決勝 (打ち切りあり)		GT 504　3決 (打ち切りあり)				BT 503　決勝 (打ち切りあり)		BT 504　3決 (打ち切りあり)	
11:25～	GSⅡ 107 ～ 126					GSⅡ 307 ～ 326				
12:25～	GSⅡ 127 ～ 131，　GSⅡ 201 ～ 215					GSⅡ 327 ～ 331，　GSⅡ 401 ～ 415				
13:25～	GSⅡ 216 ～ 230，　GSⅡ 132 ～ 136					GSⅡ 416 ～ 431，　GSⅡ 332 ～ 335				
14:25～	GSⅡ 137 ～ 139，　GSⅡ 231 ～ 238 GSⅡ 140 ～ 143					GSⅡ 336 ～ 339，　GSⅡ 432 ～ 439 GSⅡ 340 ～ 343				
15:25～	GSⅡ 239 ～ 242 GSⅡ 144，145，　GSⅡ 243，244					GSⅡ 440 ～ 443 GSⅡ 344，345，　GSⅡ 444，445				

★第一試合を除きタイムテーブルの1時間前に会場に到着のこと。
　(集合時刻が書いてある場合は、その集合時刻に到着すること。)

★団体の初回戦オーダーは、到着後すぐに提出すること。

★団体の初回戦は打ち切らない。2回戦以降の試合は打ち切り。

★タイムテーブルの同枠は同じ時刻とみなすこと。

★進行具合により、コートの変更や2面もしくは3面並行で行う場合もある。

★健康管理は、本人とチームで責任を持って、充分に気を付けて行ってください。

★貴重品の管理は各自で行ってください。また、ゴミは、各自で自宅まで持って帰ってください。

7月23日(火)

四條畷サンアリーナ　女子シングルスⅠ部(GSⅠ), 女子ダブルスⅡ部(GDⅡ(4))

コート	1	2	3	4	5	6	7	8	9	10
9:30～ 9:00集合	GSⅠ 101 ～ 119 , GSⅠ 201 ～ 205						GDⅡ 701 ～716			
10:30～	GSⅠ 206 ～ 218 , GSⅠ 301 ～ 311						GDⅡ 717 ～ 732			
11:30～	GSⅠ 312 ～ 318 , GSⅠ 401 ～ 418						GDⅡ 733 ～ 736 GDⅡ 801 ～ 812			
12:30～	GSⅠ 120 ～ 135 , GSⅠ 219 ～ 226						GDⅡ 813 ～ 828			
13:30～	GSⅠ 227 ～ 234 , GSⅠ 319 ～ 334						GDⅡ 829 ～ 835 GDⅡ 737 ～ 744			
14:30～	GSⅠ 419 ～ 434 , GSⅠ 136 ～ 143						GDⅡ 836 ～ 843 GDⅡ 745 ～ 748			
15:30～	GSⅠ 235 ～ 242 , GSⅠ 335 ～ 342 GSⅠ 435 ～ 442						GDⅡ 844 ～ 847 GDⅡ 749 , 750 , GDⅡ 848 , 849			
16:30～	GSⅠ 144 ～ 147 , GSⅠ 243 ～ 246 , GSⅠ 343 ～ 346 , GSⅠ 443 ～ 446									

★第一試合を除きタイムテーブルの1時間前に会場に到着のこと。
　(集合時刻が書いてある場合は、その集合時刻に到着すること。)

★タイムテーブルの同枠は同じ時刻とみなすこと。

★健康管理は、本人とチームで責任を持って、充分に気を付けて行ってください。

★貴重品の管理は各自で行ってください。また、ゴミは、各自で自宅まで持って帰ってください。

7月24日(水)

四條畷サンアリーナ　　男子シングルス(BS)

コート	1	2	3	4	5	6	7	8	9	10
9:30～ 9:00集合	BS 101 ～ 117 ， BS 201 ～ 203					BS 501 ～ 517 ， BS 601 ～ 603				
10:30～	BS 204 ～ 218 ， BS 301 ～ 305					BS 604 ～ 618 ， BS 701 ～ 705				
11:30～	BS 306 ～ 317 ， BS 401 ～ 408					BS 706 ～ 718 ， BS 801 ～ 807				
12:30～	BS 409 ～ 417 ， BS 118 ～ 125 BS 219 ～ 221					BS 808 ～ 817 ， BS 518 ～ 525 BS 619 , 620				
13:30～	BS 222 ～ 226 ， BS 318 ～ 325 BS 418 ～ 425					BS 621 ～ 626 ， BS 719 ～ 726 BS 818 ～ 825				
14:30～	BS 126 ～ 129 ， BS 227 ～ 230 BS 326 ～ 329 ， BS 426 ～ 429					BS 526 ～ 529 ， BS 627 ～ 630 BS 727 ～ 730 ， BS 826 ～ 829				
15:30～	BS 130 , 131 ， BS 231 , 232 BS 330 , 331 ， BS 430 , 431					BS 530 , 531 ， BS 631 , 632 BS 731 , 732 ， BS 830 , 831				

7月24日(水)

豊中市立豊島体育館　　女子シングルスⅡ部(GSⅡ(3)(4))

コート	1	2	3	4	5	6	7	8
9:30～ 9:00集合	GSⅡ 501 ～ 516				GSⅡ 701 ～ 716			
10:30～	GSⅡ 517 ～ 531				GSⅡ 717 ～ 730			
11:30～	GSⅡ 601 ～ 616				GSⅡ 801 ～ 816			
12:30～	GSⅡ 617 ～ 631				GSⅡ 817 ～ 831			
13:30～	GSⅡ 532 ～ 539 GSⅡ 632 ～ 639				GSⅡ 731 ～ 738 GSⅡ 832 ～ 839			
14:30～	GSⅡ 540 ～ 543 GSⅡ 640 ～ 643				GSⅡ 739 ～ 742 GSⅡ 840 ～ 843			
15:30～	GSⅡ 544 , 545 ， GSⅡ 644 , 645				GSⅡ 743 , 744 ， GSⅡ 844 , 845			

★第一試合を除きタイムテーブルの1時間前に会場に到着のこと。
（集合時刻が書いてある場合は、その集合時刻に到着すること。）

★タイムテーブルの同枠は同じ時刻とみなすこと。

★健康管理は、本人とチームで責任を持って、充分に気を付けて行ってください。

★貴重品の管理は各自で行ってください。また、ゴミは、各自で自宅まで持って帰ってください。

7月25日(木)

四條畷サンアリーナ　女子ダブルスⅡ部(GDⅡ(1)(2)(3))

コート	1	2	3	4	5	6	7	8	9	10
9:15～ 9:00集合	GDⅡ 101 ～ 119					GDⅡ 401 ～ 419				
10:15～	GDⅡ 201 ～ 220					GDⅡ 501 ～ 519				
11:15～	GDⅡ 301 ～ 319					GDⅡ 601 ～ 620				
12:15～	GDⅡ 120 ～ 135					GDⅡ 420 ～ 435				
13:00～	GDⅡ 221 ～ 236					GDⅡ 520 ～ 535				
13:45～	GDⅡ 320 ～ 335					GDⅡ 621 ～ 636				
14:30～	GDⅡ 136 ～ 143 , GDⅡ 237 ～ 244					GDⅡ 436 ～ 443 , GDⅡ 536 ～ 543				
15:15～	GDⅡ 336 ～ 343 GDⅡ 144 ～ 147 , GDⅡ 245 ～ 248					GDⅡ 637 ～ 644 GDⅡ 444 ～ 447 , GDⅡ 544 ～ 547				
16:00～	GDⅡ 344 ～ 347 , GDⅡ 148 , 149 GDⅡ 249 , 250 , GDⅡ 348 , 349					GDⅡ 645 ～ 648 , GDⅡ 448 , 449 GDⅡ 548 , 549 , GDⅡ 649 , 650				

7月25日(木)

豊中市立豊島体育館　男子ダブルス(BD)

コート	1	2	3	4	5	6	7	8
9:30～ 9:00集合	BD 101 ～ 116				BD 301 ～ 316			
10:30～	BD 117 ～ 129 BD 201 ～ 203				BD 317 ～ 329 BD 401 ～ 403			
11:30～	BD 204 ～ 219				BD 404 ～ 419			
12:30～	BD 220 ～ 228 BD 130 ～ 137				BD 420 ～ 429 BD 330 ～ 337			
13:30～	BD 229 ～ 236 BD 138 ～ 141 BD 237 ～ 240				BD 430 ～ 437 BD 338 ～ 341 BD 438 ～ 441			

★第一試合を除きタイムテーブルの1時間前に会場に到着のこと。
　(集合時刻が書いてある場合は、その集合時刻に到着すること。)

★タイムテーブルの同枠は同じ時刻とみなすこと。

★健康管理は、本人とチームで責任を持って、充分に気を付けて行ってください。

★貴重品の管理は各自で行ってください。また、ゴミは、各自で自宅まで持って帰ってください。

7月26日(金)

堺市立大浜体育館　女子ダブルスⅠ部(GDⅠ)

コート	1	2	3	4	5	6	7	8
10:00～ 9:30集合	GDⅠ 101 ～ 116				GDⅠ 301 ～ 316			
11:00～	GDⅠ 117 ～ 124 GDⅠ 201 ～ 208				GDⅠ 317 ～ 324 GDⅠ 401 ～ 408			
12:00～	GDⅠ 209 ～ 224				GDⅠ 409 ～ 424			
13:00～	GDⅠ 125 ～ 132 GDⅠ 225 ～ 232				GDⅠ 325 ～ 332 GDⅠ 425 ～ 432			
14:00～	GDⅠ 133 ～ 136 GDⅠ 233 ～ 236				GDⅠ 333 ～ 336 GDⅠ 433 ～ 436			

★第一試合を除きタイムテーブルの1時間前に会場(フロアー又は観覧席)に到着のこと。
　(集合時刻が書いてある場合は、その集合時刻に到着すること。)
　(本部の放送に注意すること。)

★タイムテーブルの同枠は同じ時刻とみなすこと。

★健康管理は、本人とチームで責任を持って、充分に気を付けて行ってください。

★貴重品の管理は各自で行ってください。また、ゴミは、各自で自宅まで持って帰ってください。

7月27日(土)

守口市民体育館　男・女(Ⅰ部)個人戦ベスト16～

コート	1	2	3	4	5	6	7	8
10:30～	GDⅠ 501	GDⅠ 502	GDⅠ 503	GDⅠ 504	GDⅠ 505	GDⅠ 506	GDⅠ 507	GDⅠ 508
9:30集合	BD 501	BD 502	BD 503	BD 504	BD 505	BD 506	BD 507	BD 508
11:30～	GSⅠ 501	GSⅠ 502	GSⅠ 503	GSⅠ 504	GSⅠ 505	GSⅠ 506	GSⅠ 507	GSⅠ 508
10時集合	BS 901	BS 902	BS 903	BS 904	BS 905	BS 906	BS 907	BS 908
	GDⅠ 509	GDⅠ 510	GDⅠ 511	GDⅠ 512	BD 509	BD 510	BD 511	BD 512
12:30～	GSⅠ 509	GSⅠ 510	GSⅠ 511	GSⅠ 512	BS 909	BS 910	BS 911	BS 912
	GDⅠ 513		**GDⅠ 514**		**BD 513**		**BD 514**	
13:30～	**GSⅠ 513**		**GSⅠ 514**		**BS 913**		**BS 914**	
14:10～	**決勝 GDⅠ 515**		**三決 GDⅠ 516**		**決勝 BD 515**		**三決 BD 516**	
15:00～	**決勝 GSⅠ 515**		**三決 GSⅠ 516**		**決勝 BS 915**		**三決 BS 916**	

7月29日(月)

守口市民体育館　女子Ⅱ部個人戦ベスト16～
男女団体(BT・GT)　男女ダブルス(BD・GDⅠ)チャレンジ戦
近畿大会個人戦出場者練習会

コート	1	2	3	4	5	6	7	8
10:30～	GDⅡ 901	GDⅡ 902	GDⅡ 903	GDⅡ 904	GDⅡ 905	GDⅡ 906	GDⅡ 907	GDⅡ 908
9:30集合	GSⅡ 901	GSⅡ 902	GSⅡ 903	GSⅡ 904	GSⅡ 905	GSⅡ 906	GSⅡ 907	GSⅡ 908
11:10～	GDⅡ 909	GDⅡ 910	GDⅡ 911	GDⅡ 912	チャレンジ戦			
10時集合	GSⅡ 909	GSⅡ 910	GSⅡ 911	GSⅡ 912				
	GDⅡ 913	**GDⅡ 914**	**GSⅡ 913**	**GSⅡ 914**				
	決勝 GDⅡ 915		**決勝 GSⅡ 915**					
	13:00～16:00頃 近畿大会出場者(個人戦)　練習会							

★試合番号が**太文字**になっている試合は「21点 3 ゲーム」で行います。

★チャレンジ戦は「21点 3 ゲーム」で行います。

★第一試合を除きタイムテーブルの1時間前に会場(フロアー又は観覧席)に到着のこと。
(集合時刻が書いてある場合は、その集合時刻に到着すること。)
(本部の放送に注意すること。)

★タイムテーブルの同枠は同じ時刻とみなすこと。

★健康管理は、本人とチームで責任を持って、充分に気を付けて行ってください。

★貴重品の管理は各自で行ってください。また、ゴミは、各自で自宅まで持って帰ってください。

BT

大阪府選手権大会
2019/7/20-30
吹田市立片山体育館など

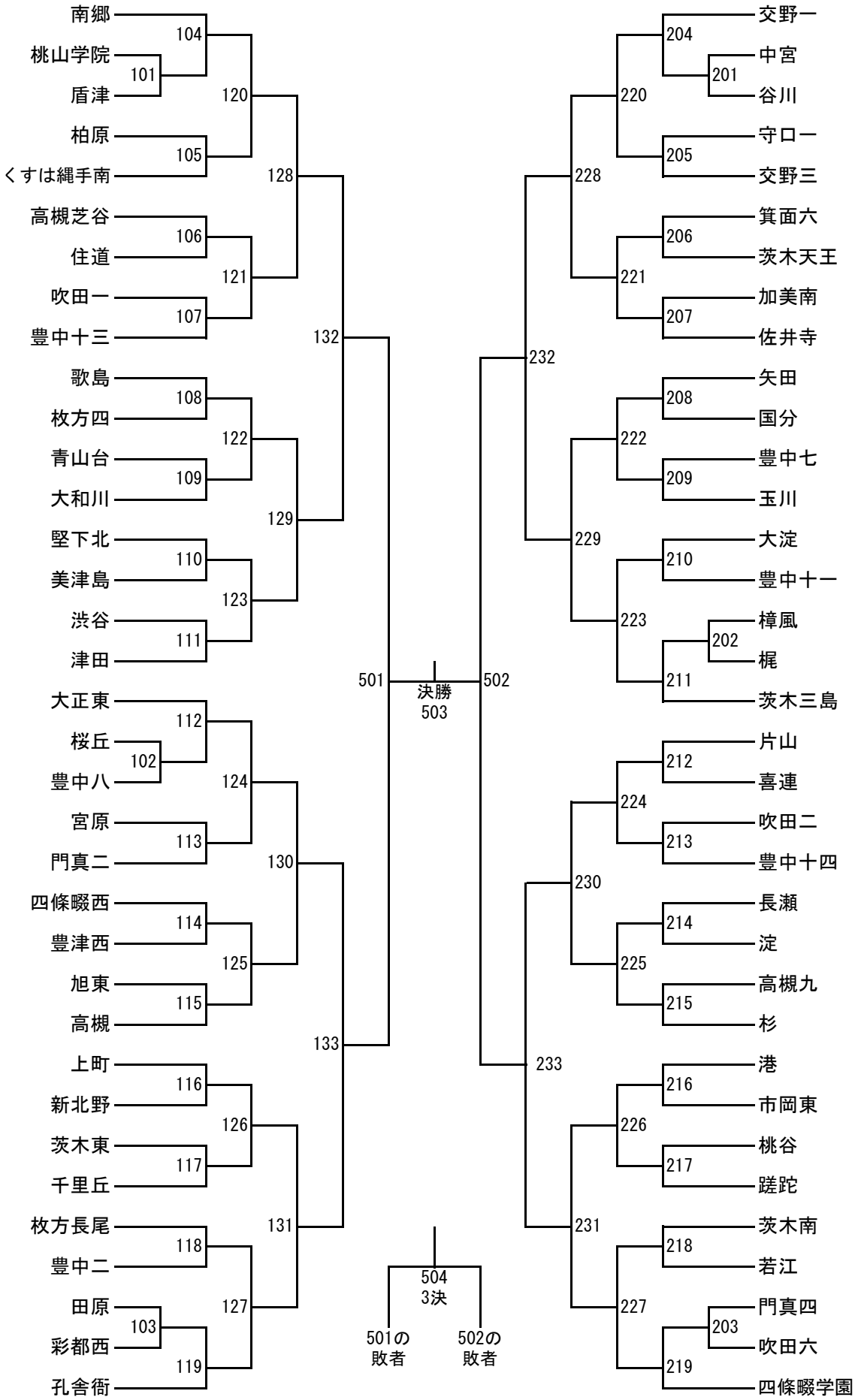

BD (1)

大阪府選手権大会
2019/7/20-30
豊中市立豊島体育館

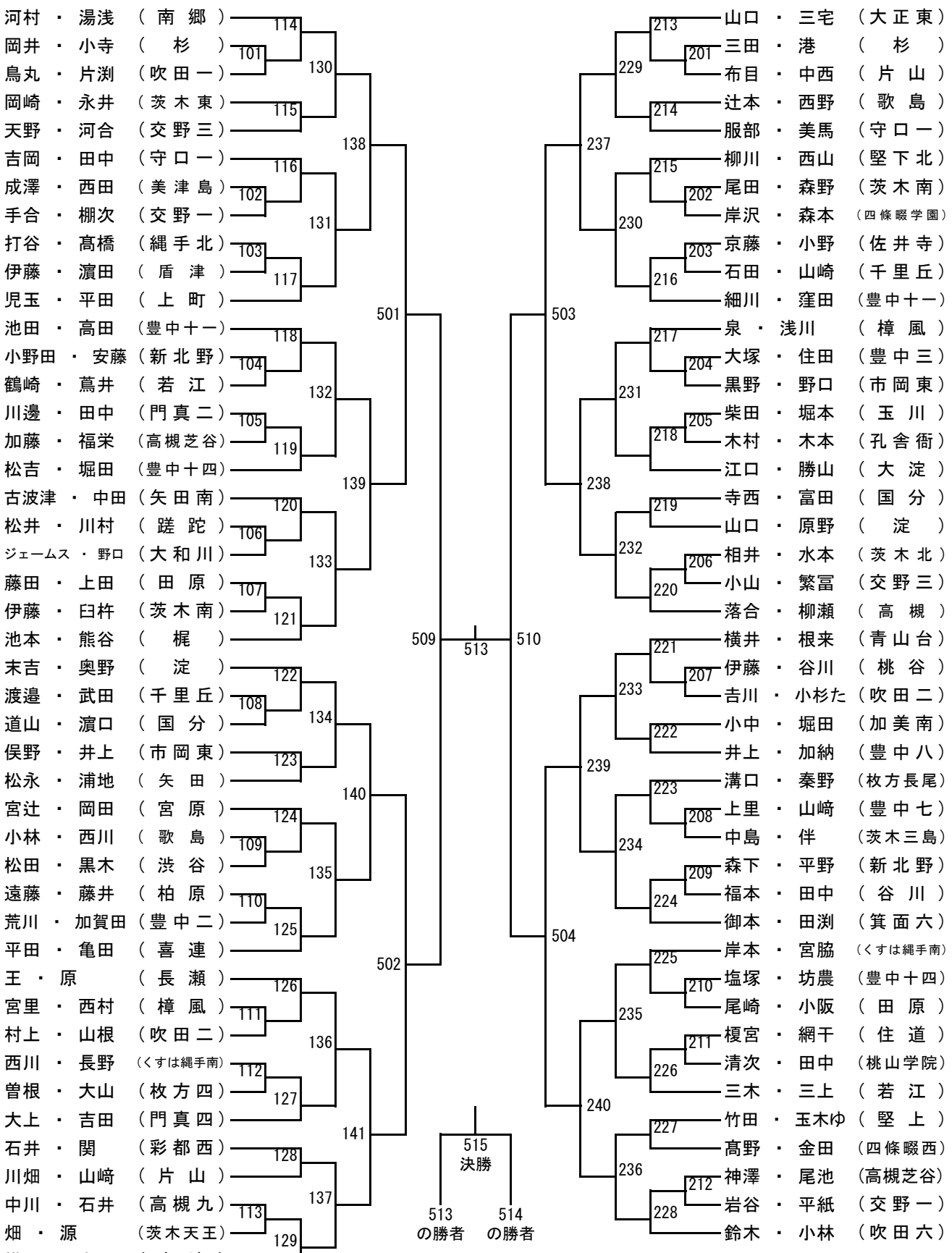

BD (2)

大阪府選手権大会
2019/7/20-30
豊中市立豊島体育館

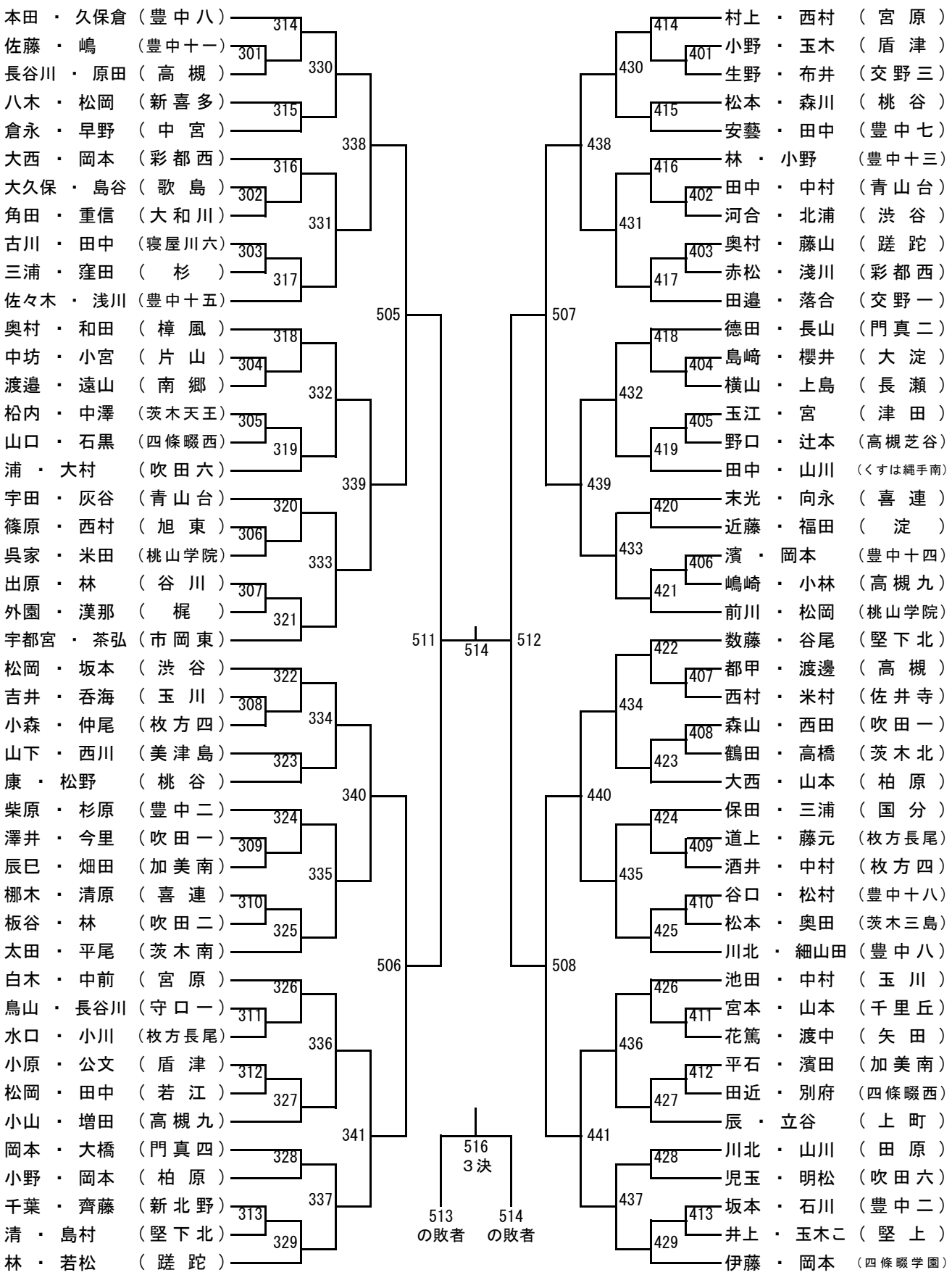

BS (1)

大阪府選手権大会
2019/7/20-30
四條畷サンアリーナなど

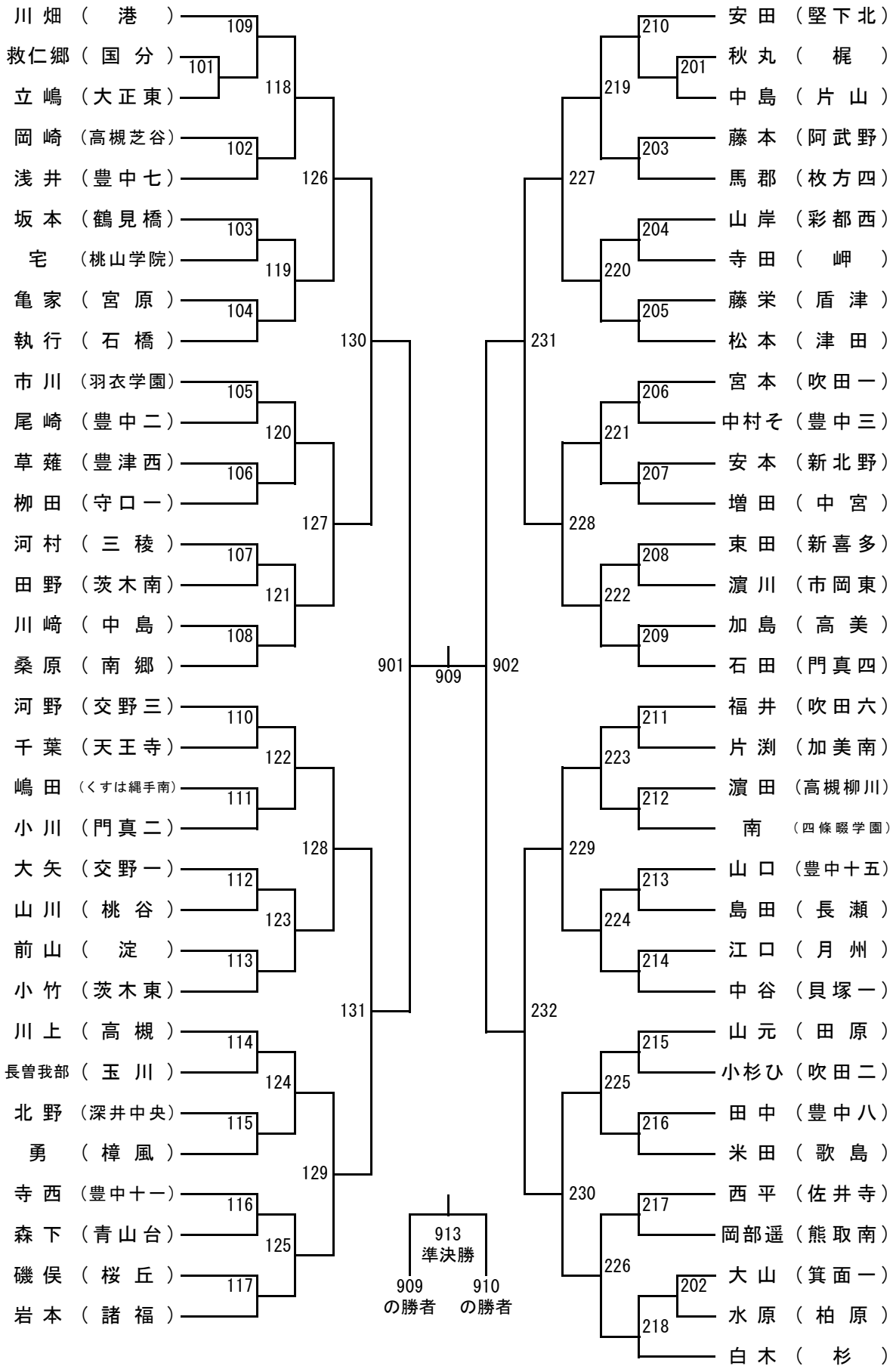

BS (2)

大阪府選手権大会
2019/7/20-30
四條畷サンアリーナなど

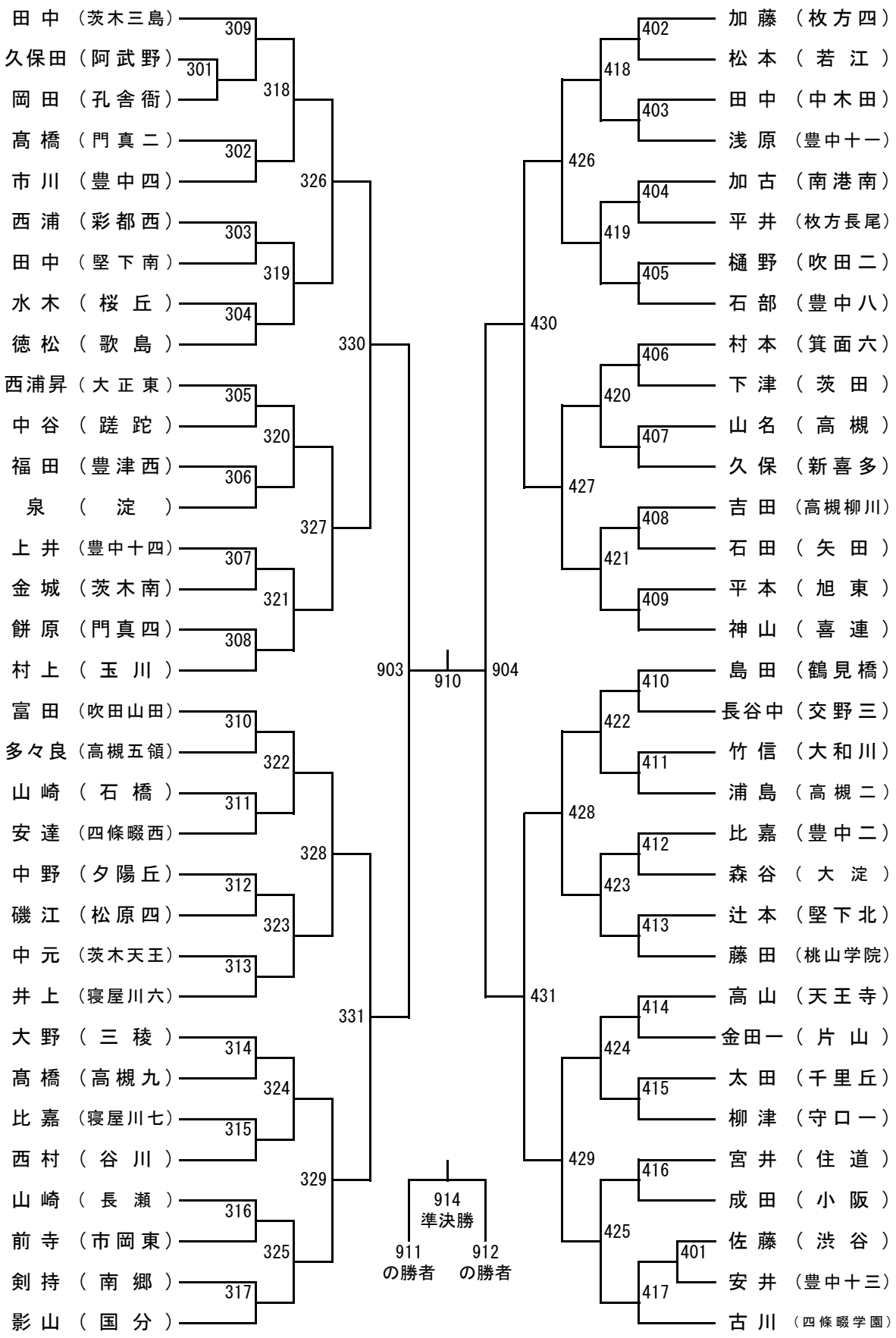

BS (3)

大阪府選手権大会
2019/7/20-30
四條畷サンアリーナなど

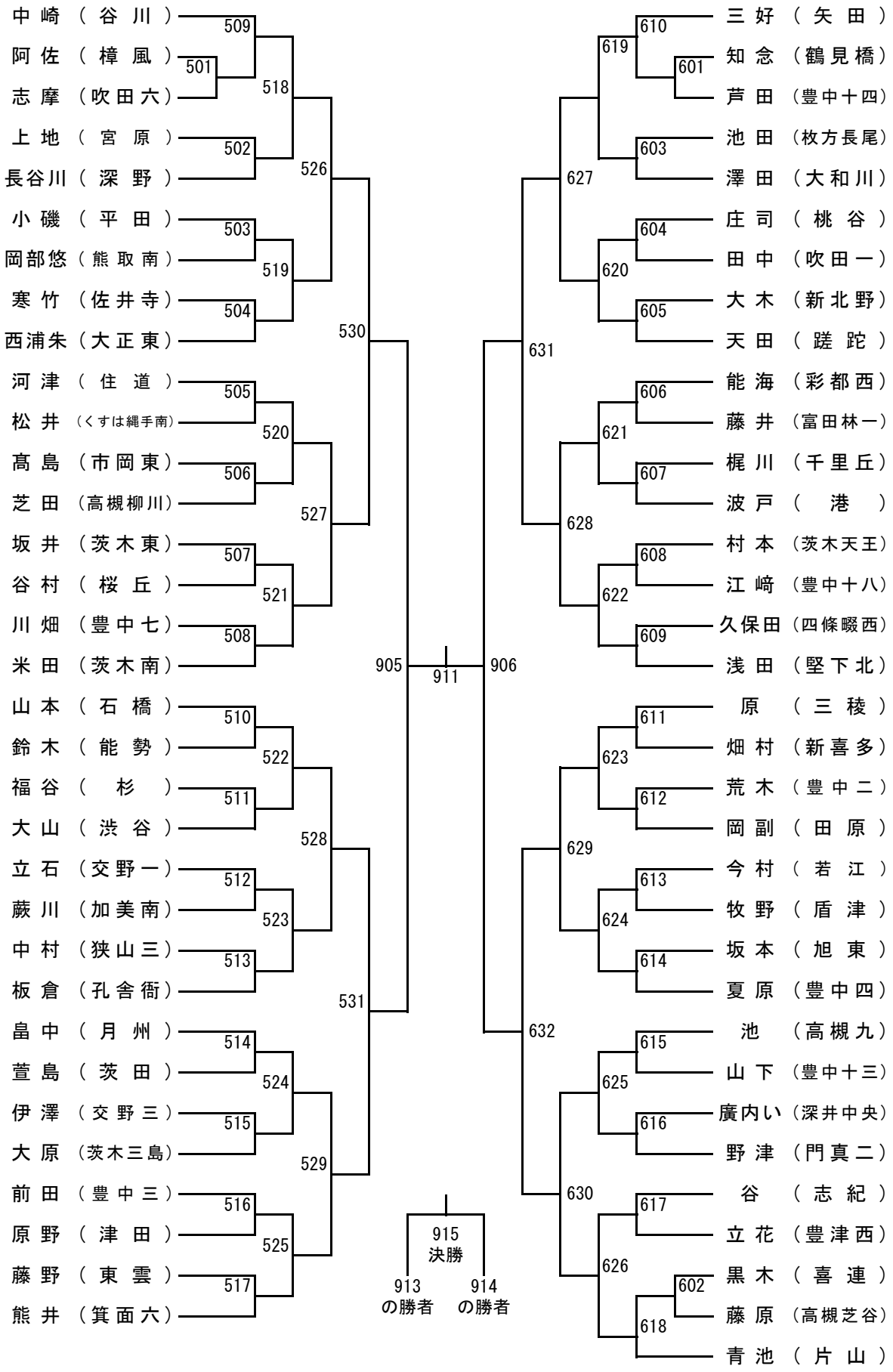

BS (4)

大阪府選手権大会
2019/7/20-30
四條畷サンアリーナなど

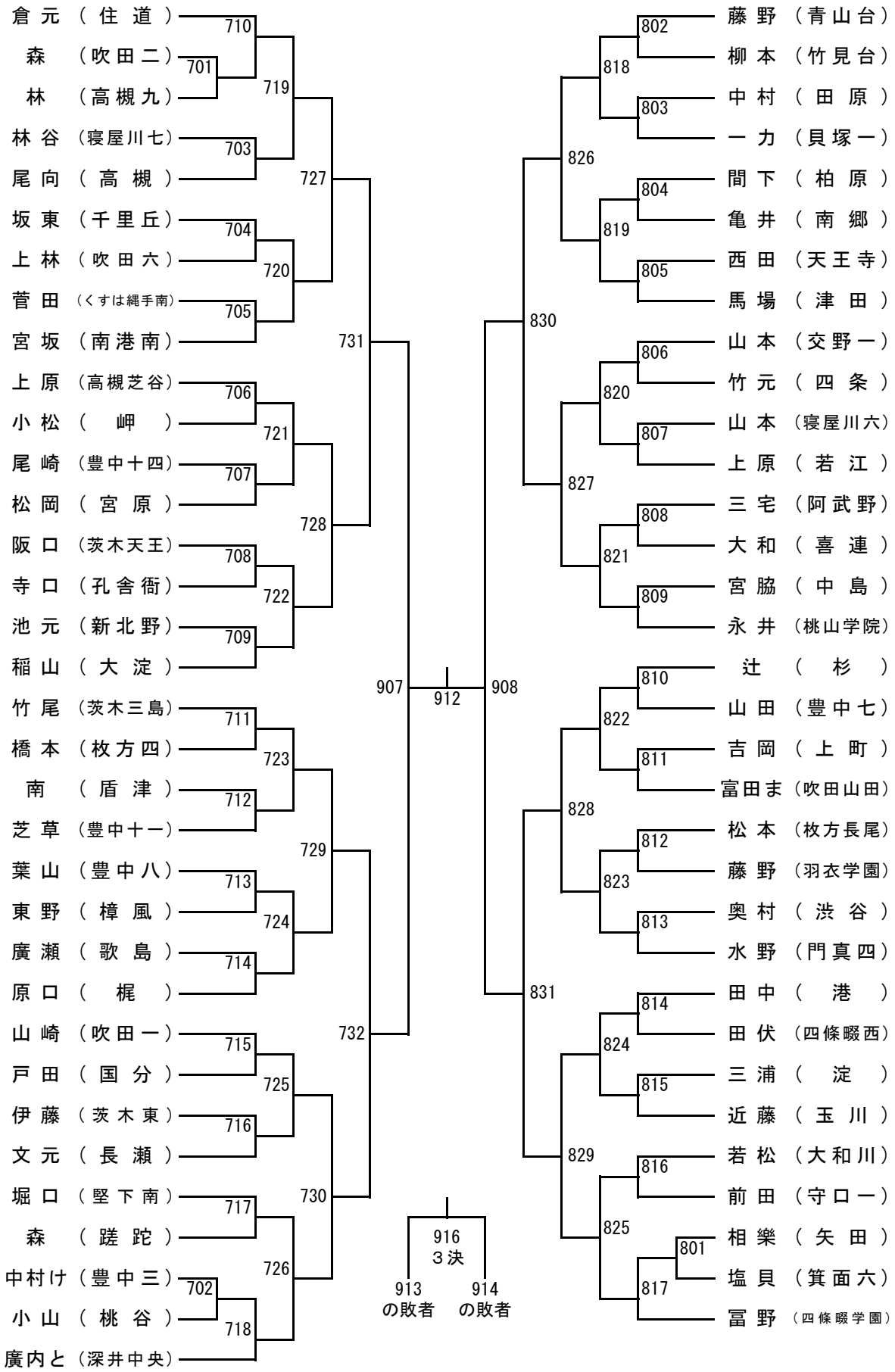

GT (1)

大阪府選手権大会
2019/7/20-30

堺市立初芝体育館など

大東市立市民体育館など

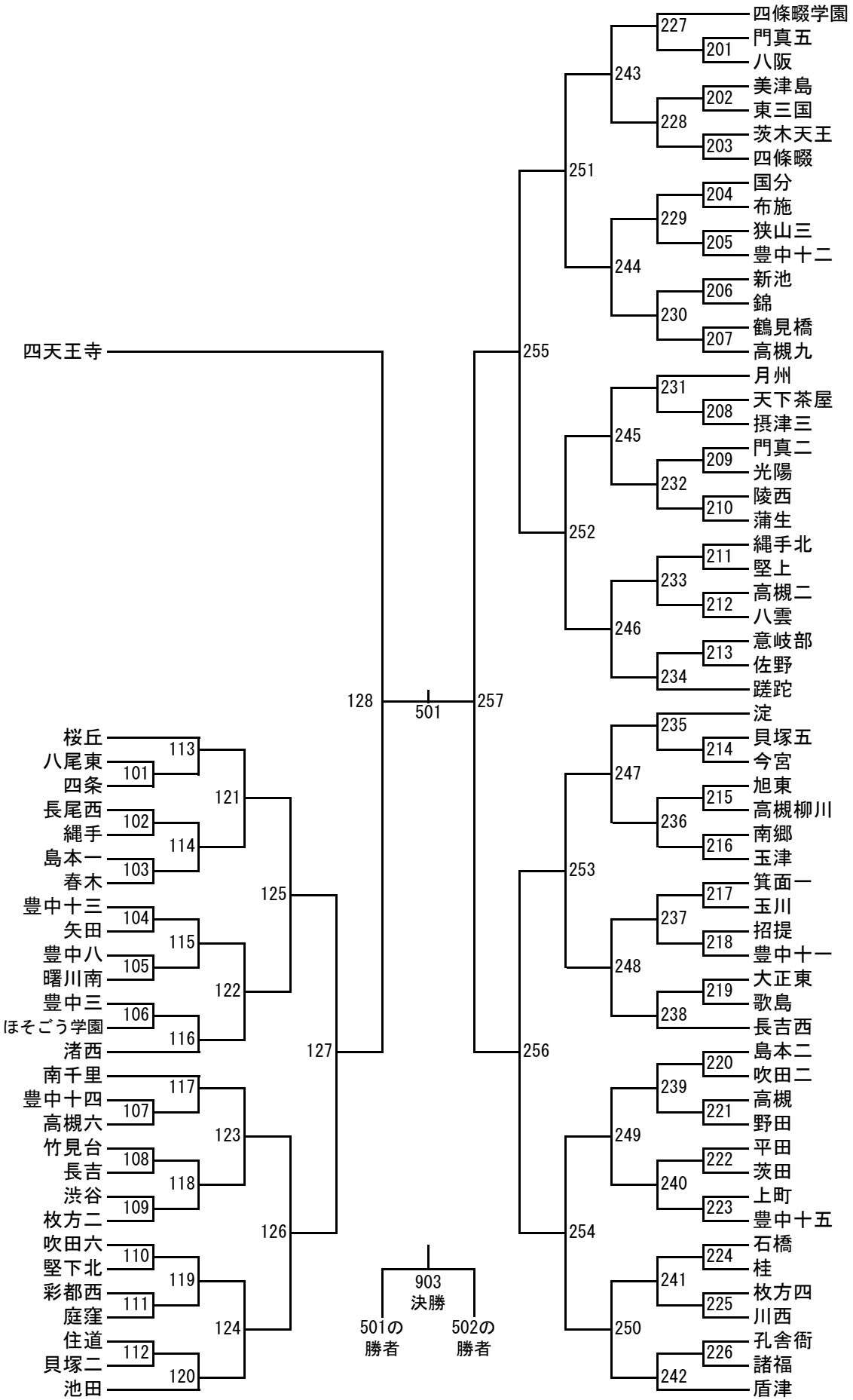

GT (2)

大阪府選手権大会
2019/7/20-30

豊中市立千里体育館など

四條畷サンアリーナなど

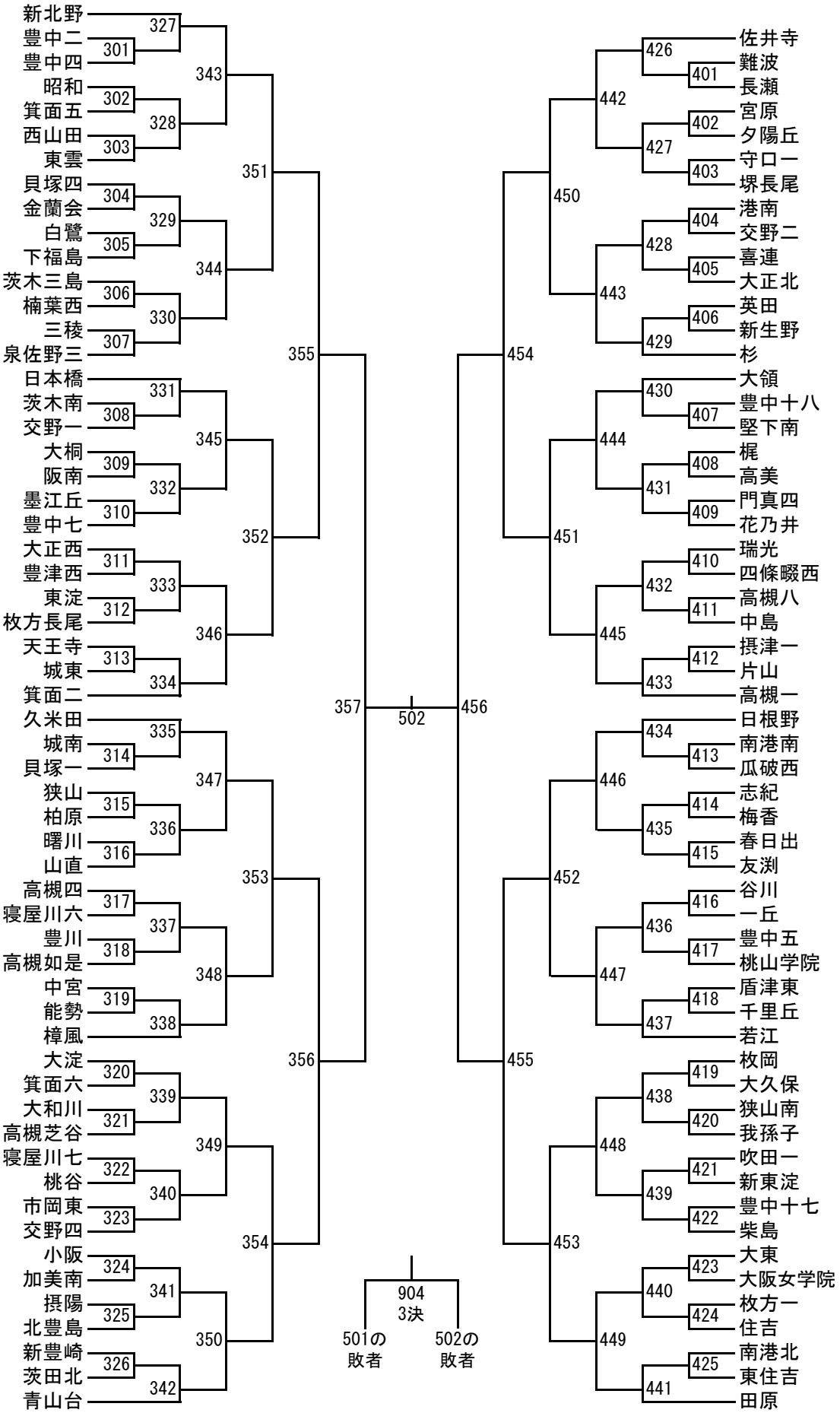

GD Ⅰ (1)

大阪府選手権大会
2019/7/20-30
堺市立大浜体育館など

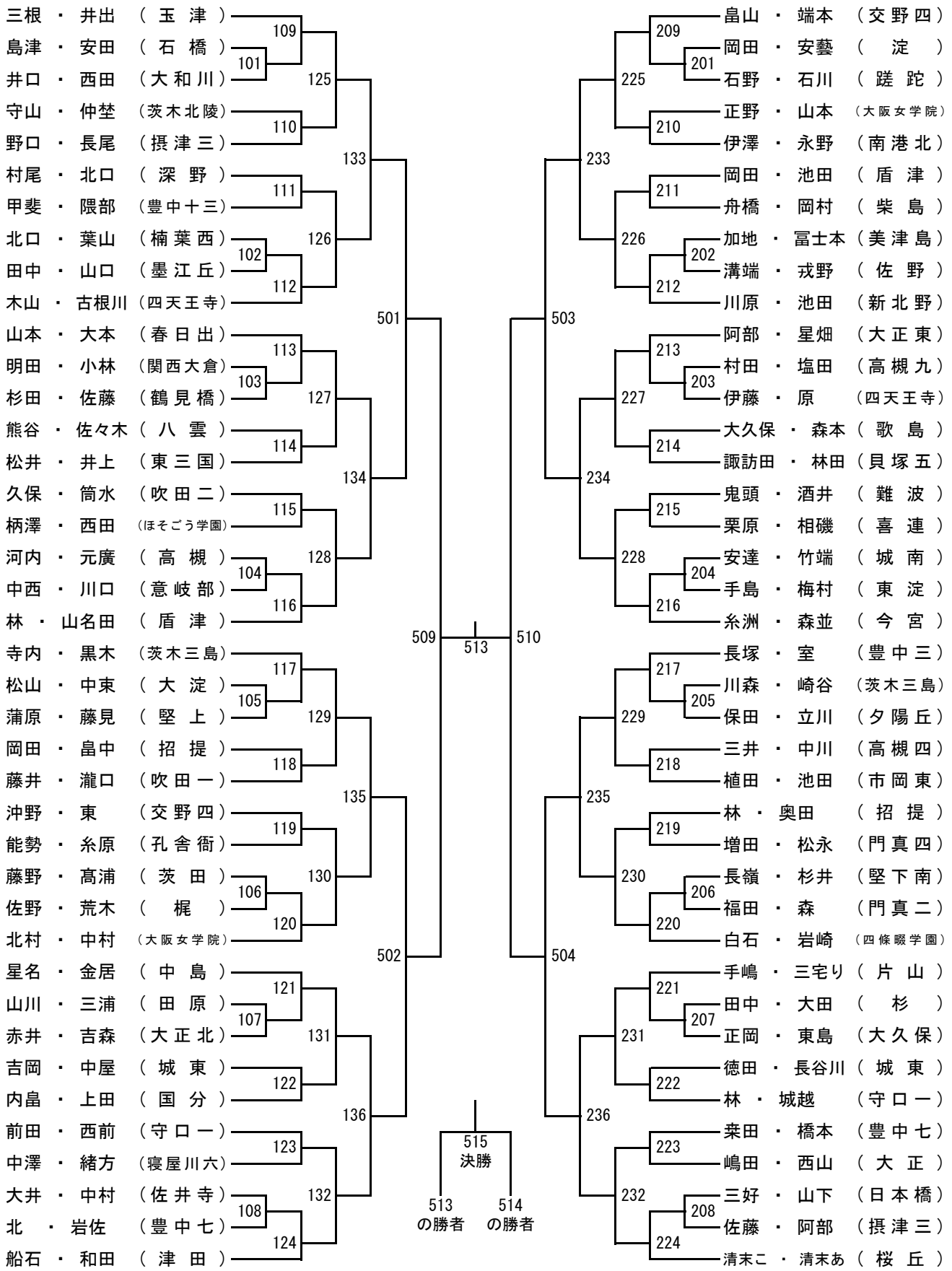

GD Ⅰ (2)

大阪府選手権大会
2019/7/20-30
堺市立大浜体育館など

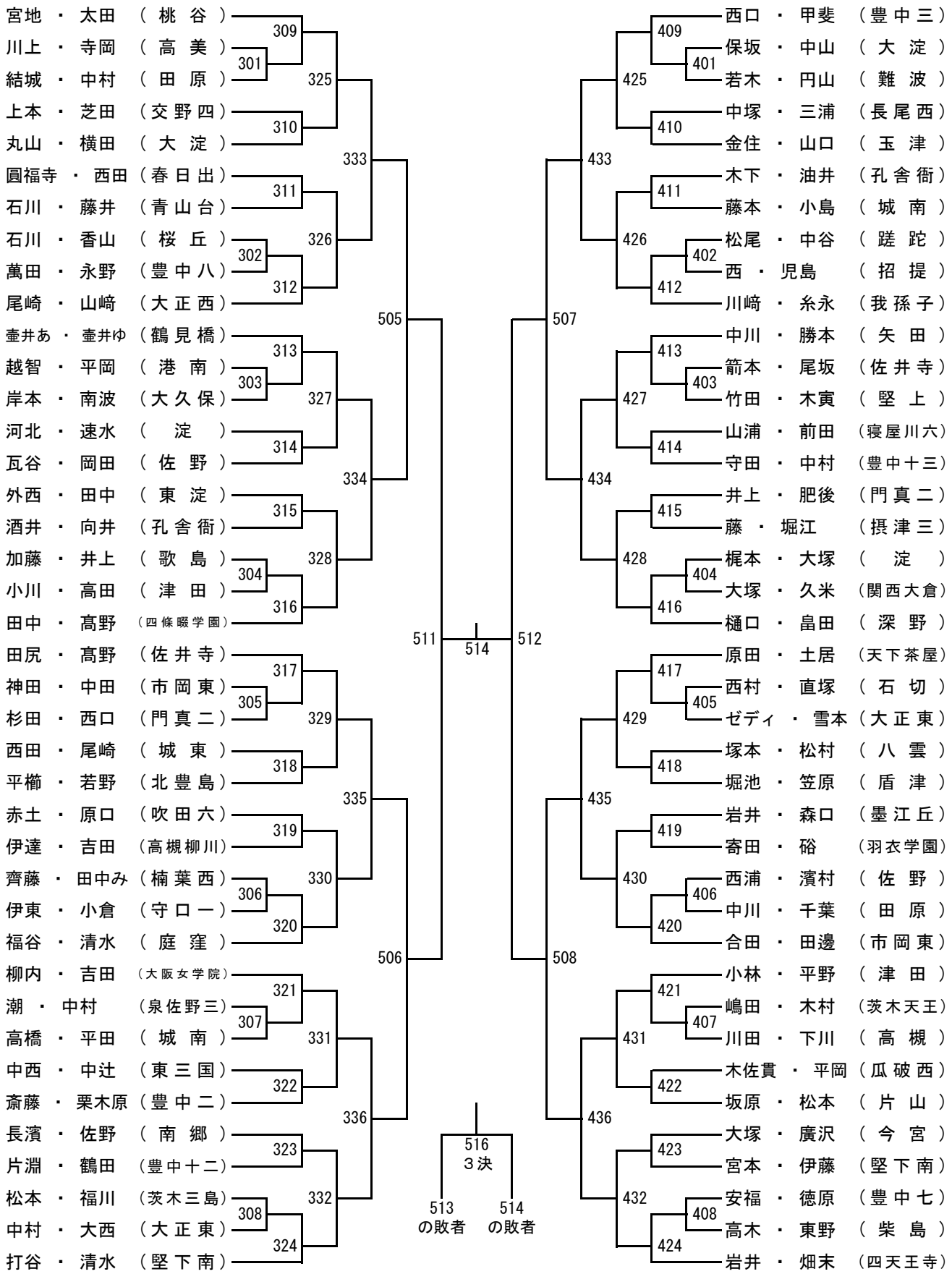

GS Ⅰ (1)

大阪府選手権大会
2019/7/20-30
四條畷サンアリーナなど

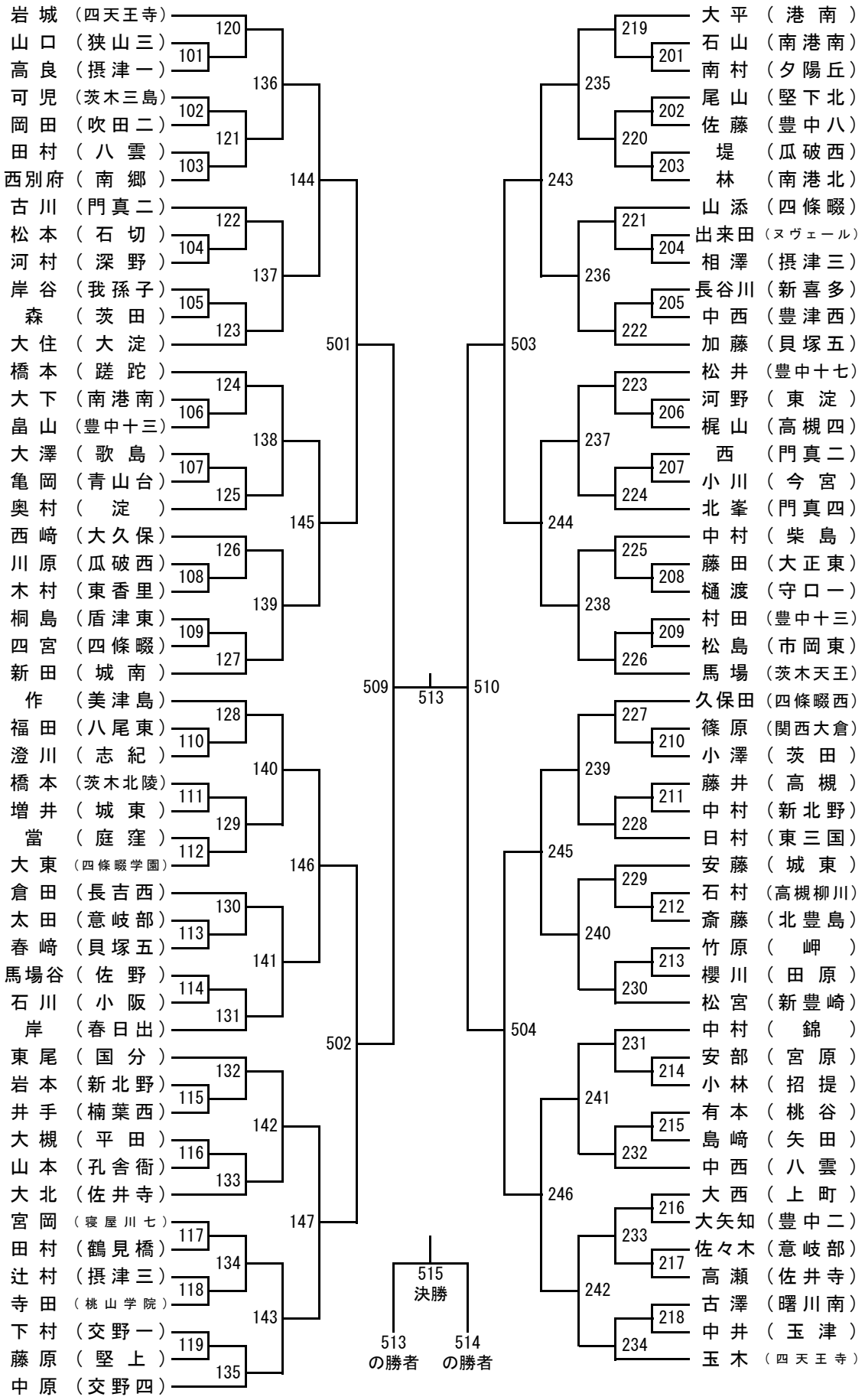

GSⅠ (2)

大阪府選手権大会
2019/7/20-30
四條畷サンアリーナなど

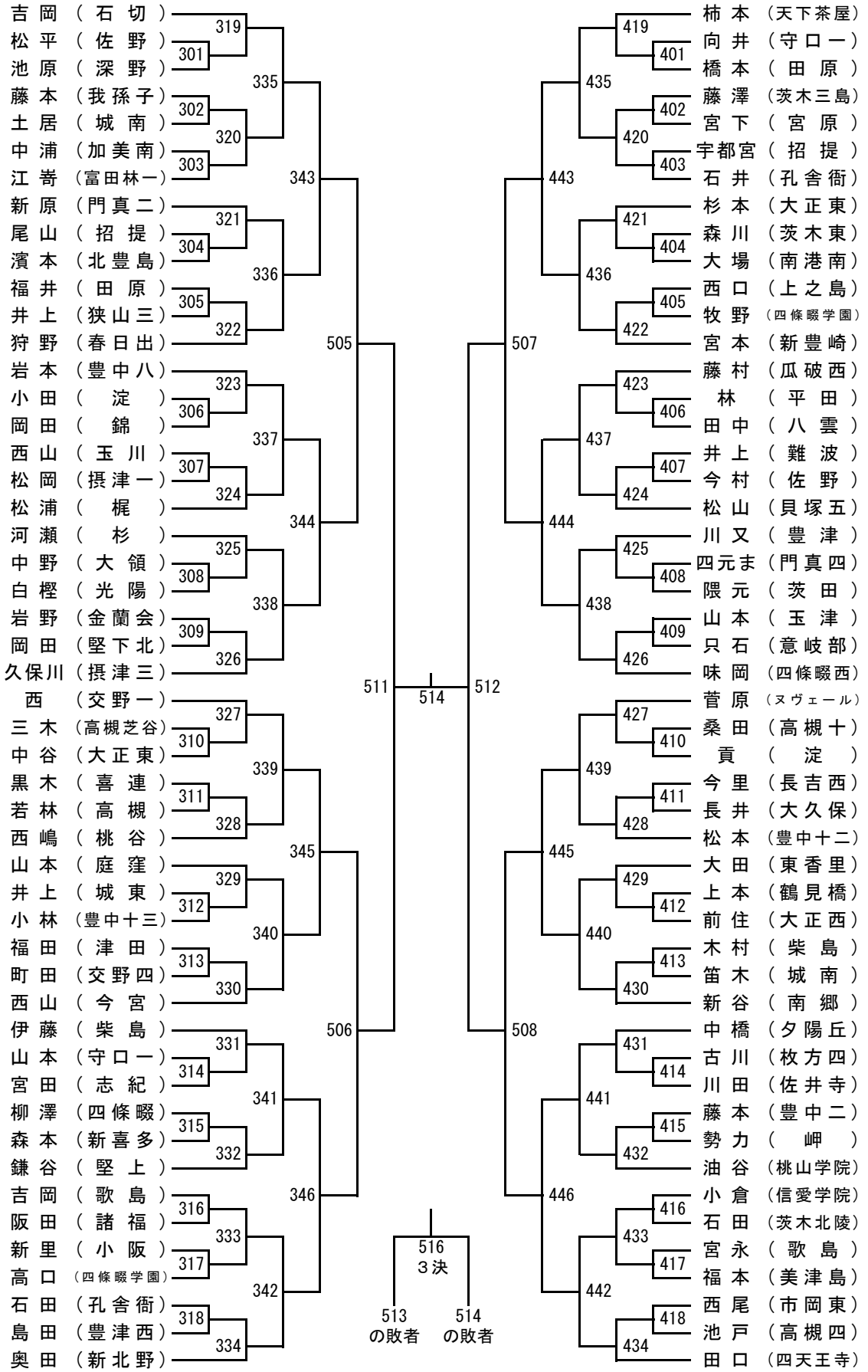

GDⅡ (1)

大阪府選手権大会
2019/7/20-30
四條畷サンアリーナなど

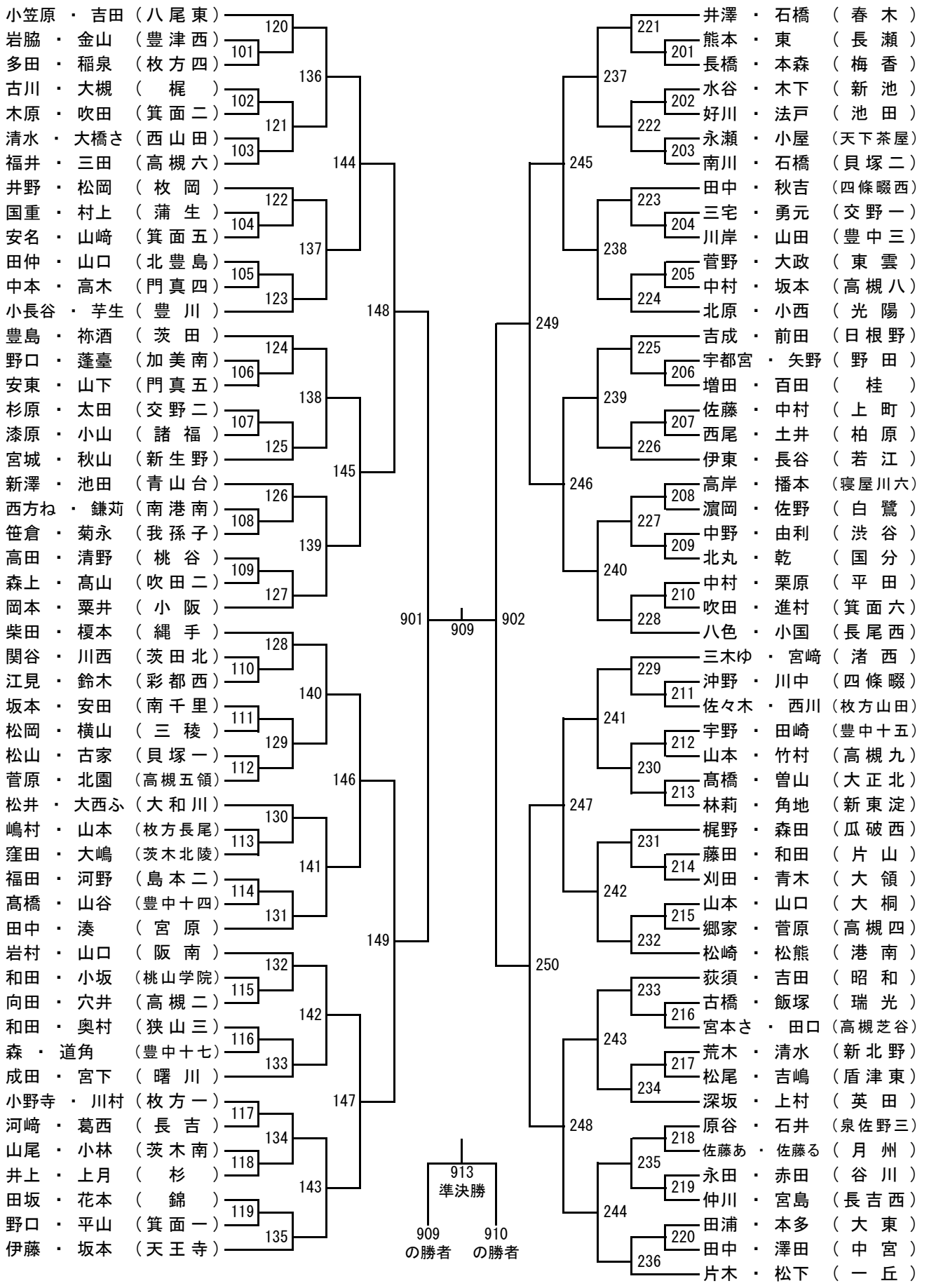

GDⅡ (2)

大阪府選手権大会
2019/7/20-30
四條畷サンアリーナなど

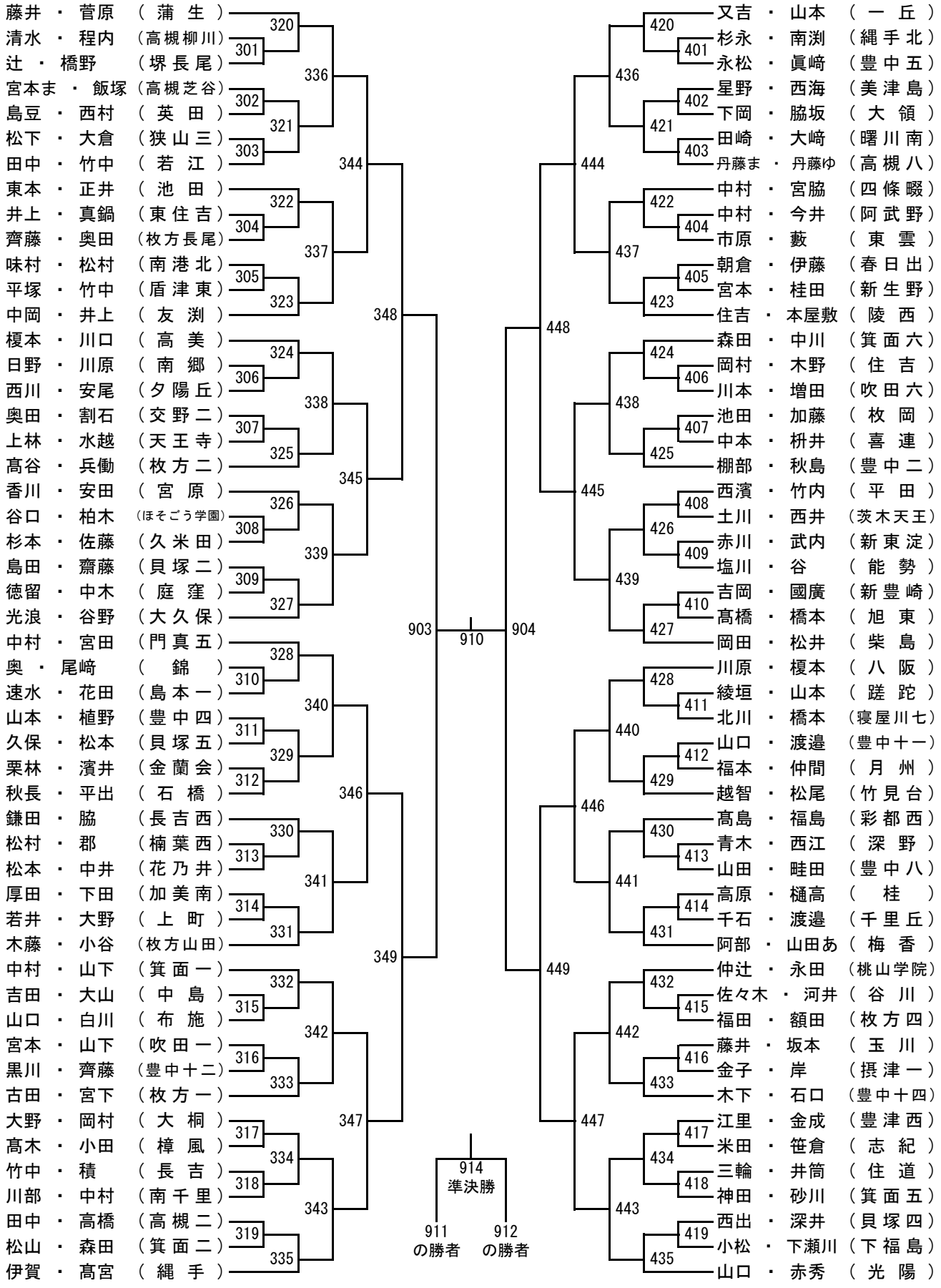

GDⅡ (3)

大阪府選手権大会
2019/7/20-30
四條畷サンアリーナなど

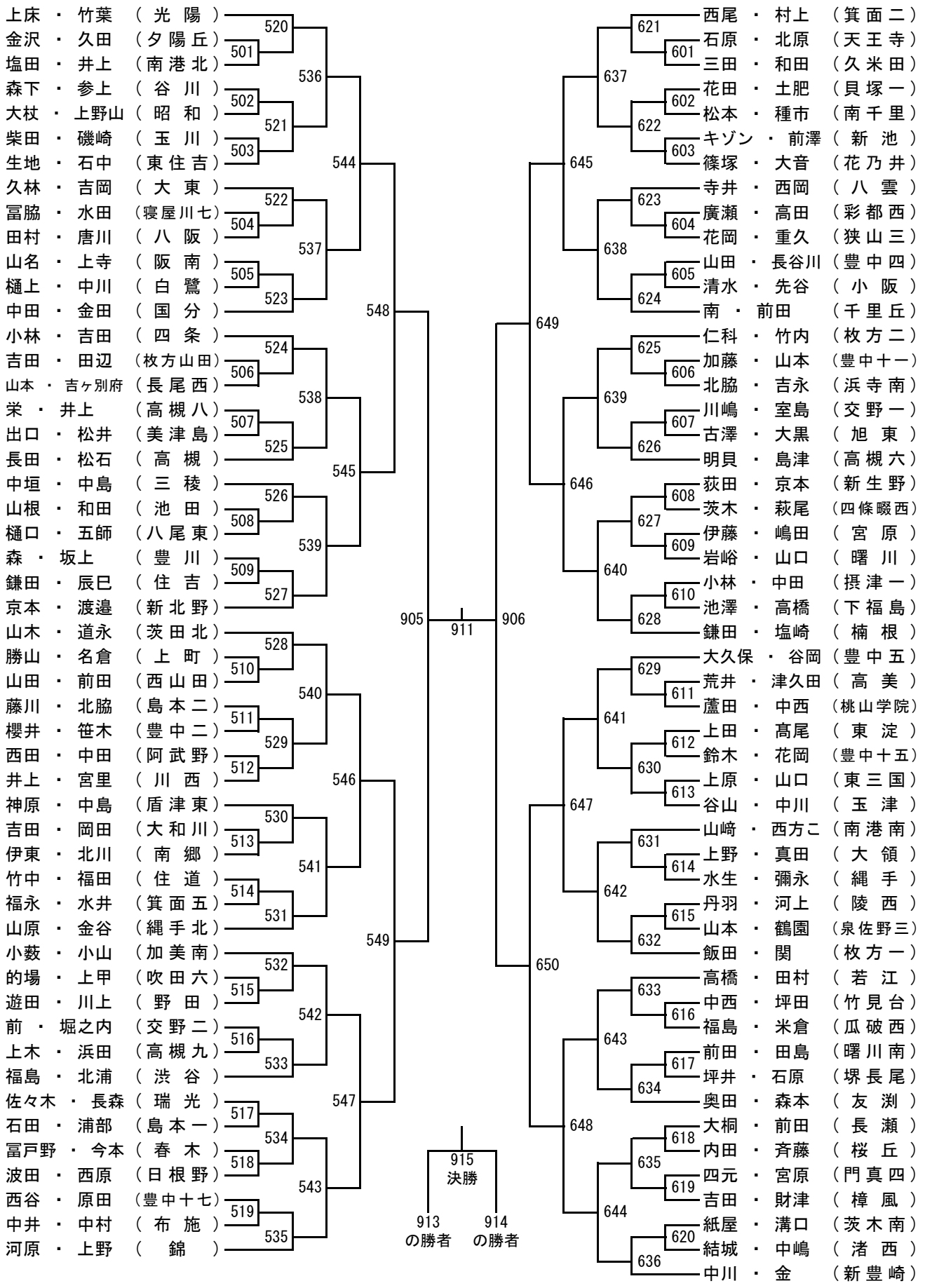

GDⅡ (4)

大阪府選手権大会
2019/7/20-30
四條畷サンアリーナなど

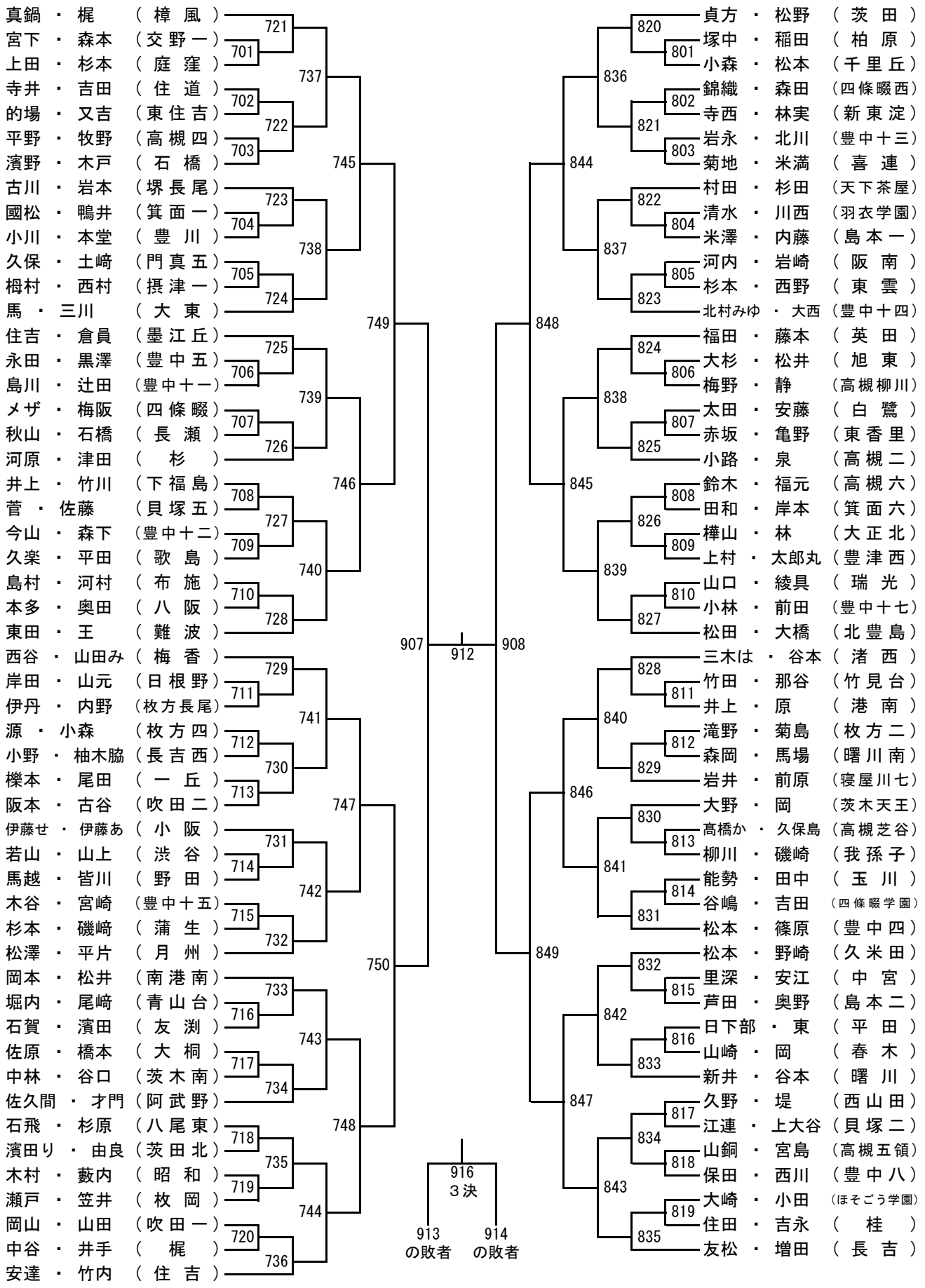

GSⅡ (1)

大阪府選手権大会
2019/7/20-30
大東市立市民体育館など

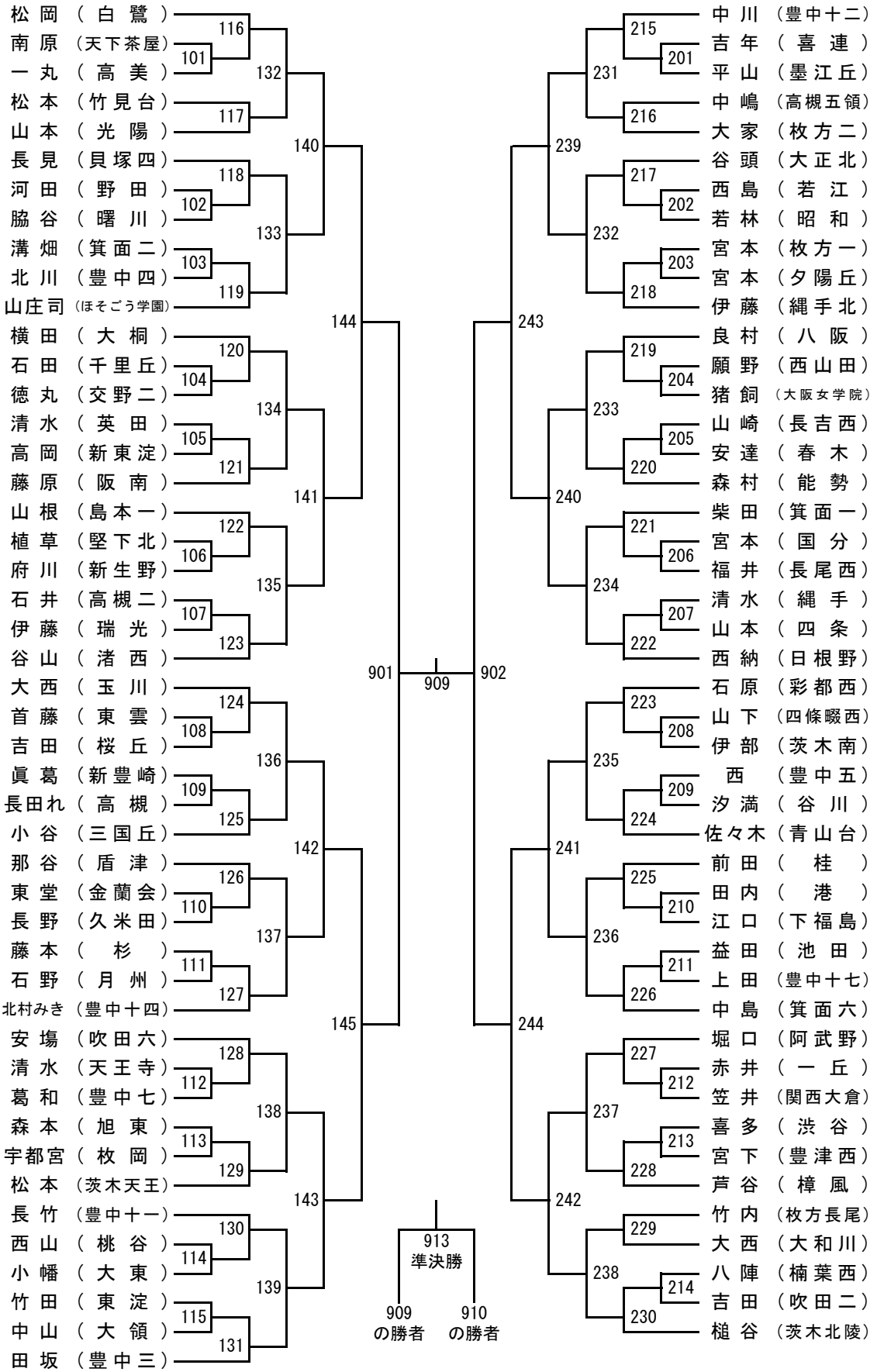

GSⅡ (2)

大阪府選手権大会
2019/7/20-30
大東市立市民体育館など

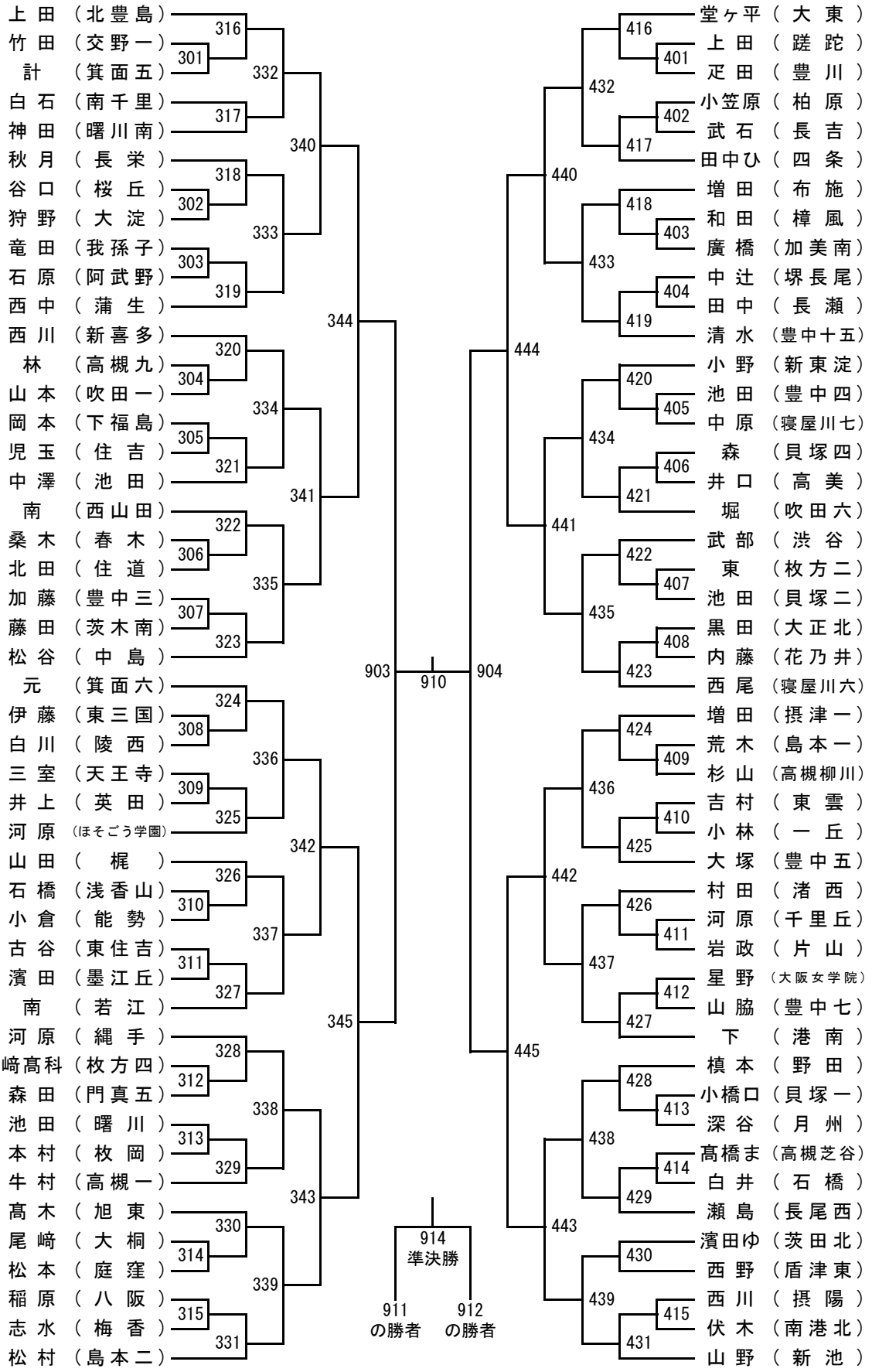

GSⅡ (3)

大阪府選手権大会
2019/7/20-30
豊中市立豊島体育館など

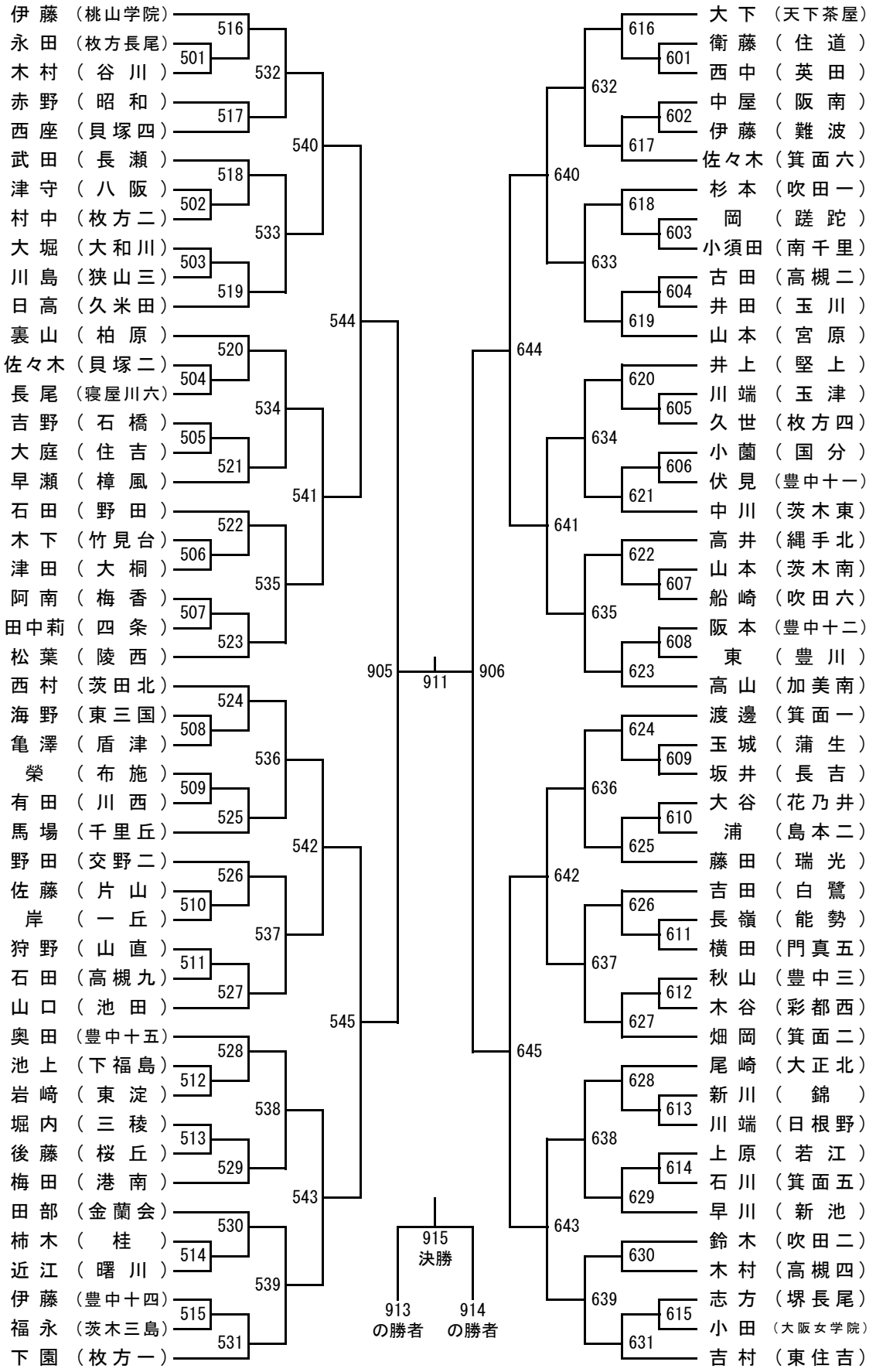

GSⅡ (4)

大阪府選手権大会
2019/7/20-30
豊中市立豊島体育館など

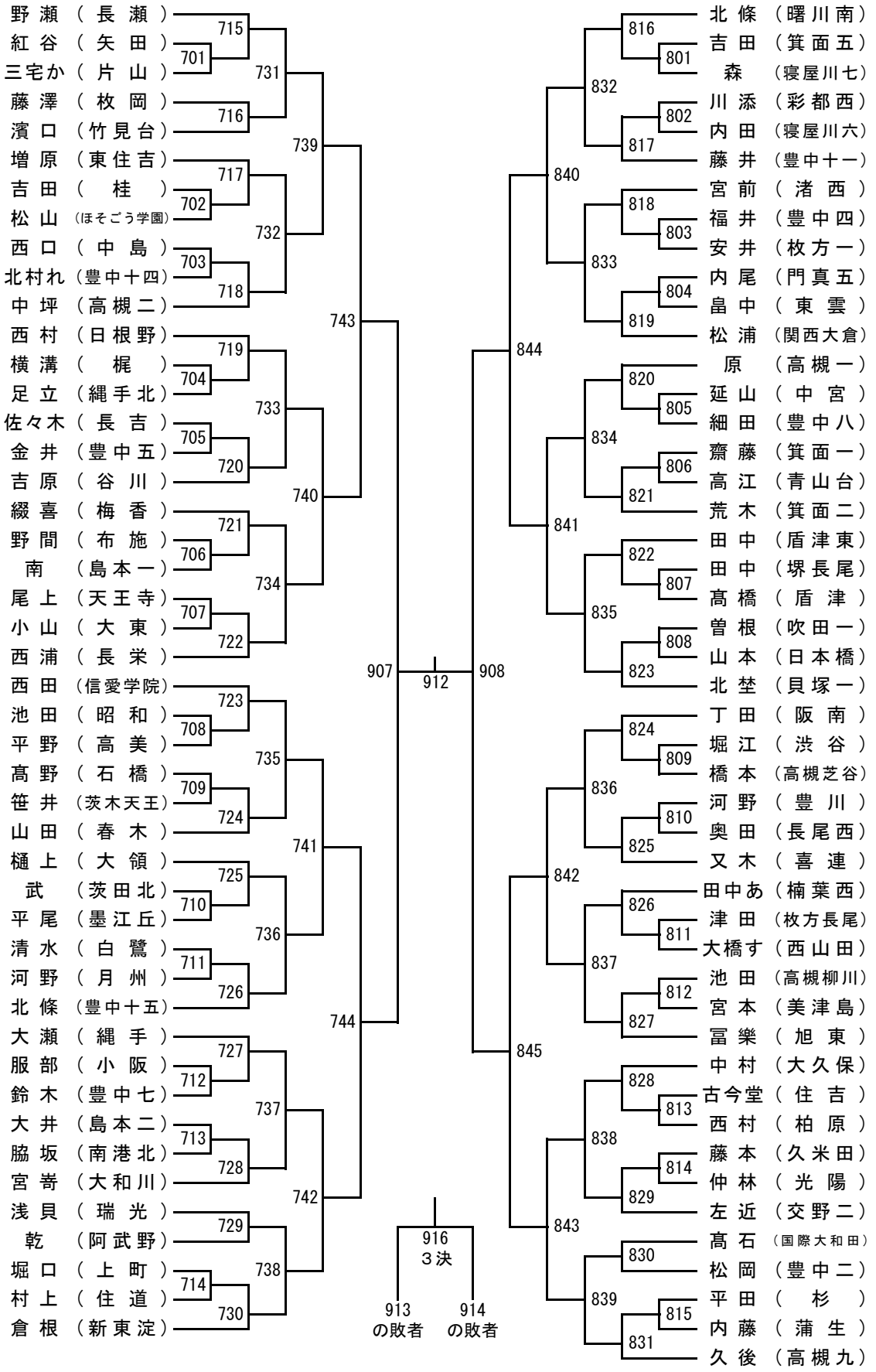

大阪府中学校バドミントン選手権大会記録（男子）

平成25年	1位	2位	3位	
B団体	四條畷市立田原中学校	四條畷学園中学校	柏原市立柏原中学校	高槻市立芝谷中学校
B　D	山中、川端 (南郷中) 近畿2位	谷口、堀脇 (吹田一中)	花田、西田 (田原中) 近畿3位	成平、井上 (四條畷学園中)
B　S	曽根 (吹田一中)	川本 (加美南中) 近畿3位	岡﨑 (瓜破西中)	藤井 (芝谷中)

平成26年	1位	2位	3位	
B団体	大阪市立加美南中学校	交野市立第一中学校	交野市立第三中学校	茨木市立南中学校
B　D	山中、川端 (南郷中) 近畿1位	成平・有田 (四條畷学園中)	辻・山下 (淀中)	伊丹・上松 (千里丘中)
B　S	川本 (加美南中) 近畿2位	岡﨑 (瓜破西中)	藤井 (芝谷中)	阪上 (縄手南中)

平成27年	1位	2位	3位	
B団体	守口市立第一中学校	守口市立梶中学校	守口市立庭窪中学校	交野市立第三中学校
B　D	金谷・山本 (守口一中)	阪口・山田 (交野一中)	谷・脇野 (守口一中)	中島・初山 (梶中)
B　S	大出 (松原四中) 近畿3位	山田 (縄手中)	岡田 (青山台中)	白井 (吹田山田中)

平成28年	1位	2位	3位	
B団体	交野市立第三中学校	吹田市立青山台中学校	四條畷市立四條畷西中学校	四條畷学園中学校
B　D	堀田・成政 (杉中)	甲斐・齋藤 (四條畷学園中)	遠藤・金馬け (吹田六中)	平紙・山田 (交野一中)
B　S	寺井 (天王寺中) 近畿2位	岡田 (青山台中)	石川 (四條畷西中)	宇治 (四條畷中)

平成29年	1位	2位	3位	
B団体	大東市立南郷中学校 近畿2位	四條畷市立田原中学校	東大阪市立盾津中学校	柏原市立国分中学校
B　D	小山・喜多 (羽衣学園中)	中野・部谷 (片山中)	河村・湯浅 (南郷中)	松下・生野 (交野三中)
B　S	宇治 (四條畷中) 近畿2位	吉見 (交野四中)	萩原 (田原中)	川畑 (港中)

平成30年	1位	2位	3位	
B団体	大東市立南郷中学校	羽衣学園中学校	東大阪市立盾津中学校	枚方市立杉中学校
B　D	河村・湯浅 (南郷中) 近畿1位	小山・喜多 (羽衣学園中) 近畿2位	大槻・星山 (堅下北中)	池田・佐藤 (吹田六中)
B　S	萩原 (田原中) 近畿1位	川畑 (港中) 近畿3位	井手口 (南郷中)	文元 (田原中)

大阪府中学校バドミントン選手権大会記録（女子）

平成25年	1位	2位	3位	
G団体	四條畷学園中学校	枚方市立長尾西中学校	大阪市立新北野中学校	東大阪市立盾津中学校
G　D	伊藤、山口 (住道中)	可野、西村 (四條畷学園中) 近畿3位	池田、大津 (田原中)	岡澤、外薗 (大淀中)
G　S	明地 (瓜破西中) 近畿2位	岡田 (青山台中)	黒木 (喜連中)	小川 (南郷中)

平成26年	1位	2位	3位	
G団体	四條畷学園中学校	吹田市立片山中学校	大阪市立新北野中学校	枚方市立長尾西中学校
G　D	植村・藤井 (四條畷学園中) 近畿3位	中野・佐藤 (片山中)	川上・佐藤 (交野二中)	島村・池田 (盾津中)
G　S	明地 (瓜破西中) 近畿1位	徳岡 (北池田中) 近畿2位	小野 (瓜破西中) 近畿3位	高岡 (中宮中)

平成27年	1位	2位	3位	
G団体	四條畷学園中学校	大阪市立港中学校	四天王寺中学校	吹田市立豊津西中学校
G　D	植村・藤井 (四條畷学園中) 近畿1位	斎藤・川村 (新北野中)	小野・山口 (瓜破西中) 近畿3位	小山ら・川畑 (港中)
G　S	明地 (瓜破西中) 近畿1位	小山ゆ (港中)	曽根 (吹田一中)	澤田 (瓜破西中)

平成28年	1位	2位	3位	
G団体	四天王寺中学校	大東市立南郷中学校	大阪市立港中学校	吹田市立第六中学校
G　D	小野・山口 (瓜破西中) 近畿1位	山岸・兒玉 (四天王寺中) 近畿3位	小片・満園 (新北野中)	豊山・吉永 (南郷中)
G　S	杉山 (四天王寺中) 近畿1位	徳岡 (北池田中)	伊藤 (加美南中)	芝口 (四天王寺中)

平成29年	1位	2位	3位	
G団体	四天王寺中学校 全国2位	大東市立南郷中学校	八尾市立曙川中学校	大阪市立歌島中学校
G　D	兒玉・神山 (四天王寺中) 近畿1位	山岸・木山 (四天王寺中) 近畿2位	大股・岩井 (四天王寺中)	三浦・橋本 (田原中)
G　S	杉山 (四天王寺中) 全国1位	伊藤 (加美南中)	坂中 (四天王寺中)	岩城 (四天王寺中)

平成30年	1位	2位	3位	
G団体	四天王寺中学校 全国2位	四條畷学園中学校	大阪市立喜連中学校	吹田市立青山台中学校
G　D	神山・木山 (四天王寺中) 近畿1位	大股・伊藤 (四天王寺中) 近畿3位	岩井・畑末 (四天王寺中)	松岡・松田 (曙川南中)
G　S	古根川 (四天王寺中)	岩城 (四天王寺中) 近畿3位	勝元 (瓜破西中)	吉岡 (石切中)

FD
[fóukal depθ]

BADMINTON
SHUTTLECOCKS

飛びに応える究極のフォルム

PRO FEATHERは1羽から14枚しか取れない羽根を厳選し、
徹底した品質管理の基に理想の飛びを追求した、専門店会こだわりのシャトルコックです。

PRO FEATHER

GX
¥5,778
(5,350)
●第一種検定合格球

EX
¥5,130
(4,750)
●第一種検定合格球

WX
¥3,348
(3,100)

X
¥3,024
(2,800)

www.badominton-psu.com 日本バドミントン専門店会加盟店でお求め下さい。

総発売元 株式会社 メトロ
〒101-0021 東京都千代田区外神田5-6-4 TEL03-3833-3661

本部保管用

オーダー用紙

試合番号（　　）　（　　）コート

チーム名	中学校
対戦校	中学校
複①	ふりがな
	ふりがな
単	ふりがな
複②	ふりがな
	ふりがな

監督名

大阪中体連バドミントン部

※2枚とも同じものを書いて本部に提出。

交換用

オーダー用紙

試合番号（　　）　（　　）コート

チーム名	中学校
対戦校	中学校
複①	ふりがな
	ふりがな
単	ふりがな
複②	ふりがな
	ふりがな

監督名

大阪中体連バドミントン部

※2枚とも同じものを書いて本部に提出。

本部保管用

オーダー用紙

試合番号（　　）　（　　）コート

チーム名	中学校
対戦校	中学校
複①	ふりがな
	ふりがな
単	ふりがな
複②	ふりがな
	ふりがな

監督名

大阪中体連バドミントン部

※2枚とも同じものを書いて本部に提出。

交換用

オーダー用紙

試合番号（　　）　（　　）コート

チーム名	中学校
対戦校	中学校
複①	ふりがな
	ふりがな
単	ふりがな
複②	ふりがな
	ふりがな

監督名

大阪中体連バドミントン部

※2枚とも同じものを書いて本部に提出。

YONEX
far beyond ordinary
RAPID
FIRE
ACCELERATE YOUR GAME
NANOFLARE
かつてないそのスピードに驚嘆する「ナノフレア」登場。
NANOFLARE 700
NEW