JGTの部

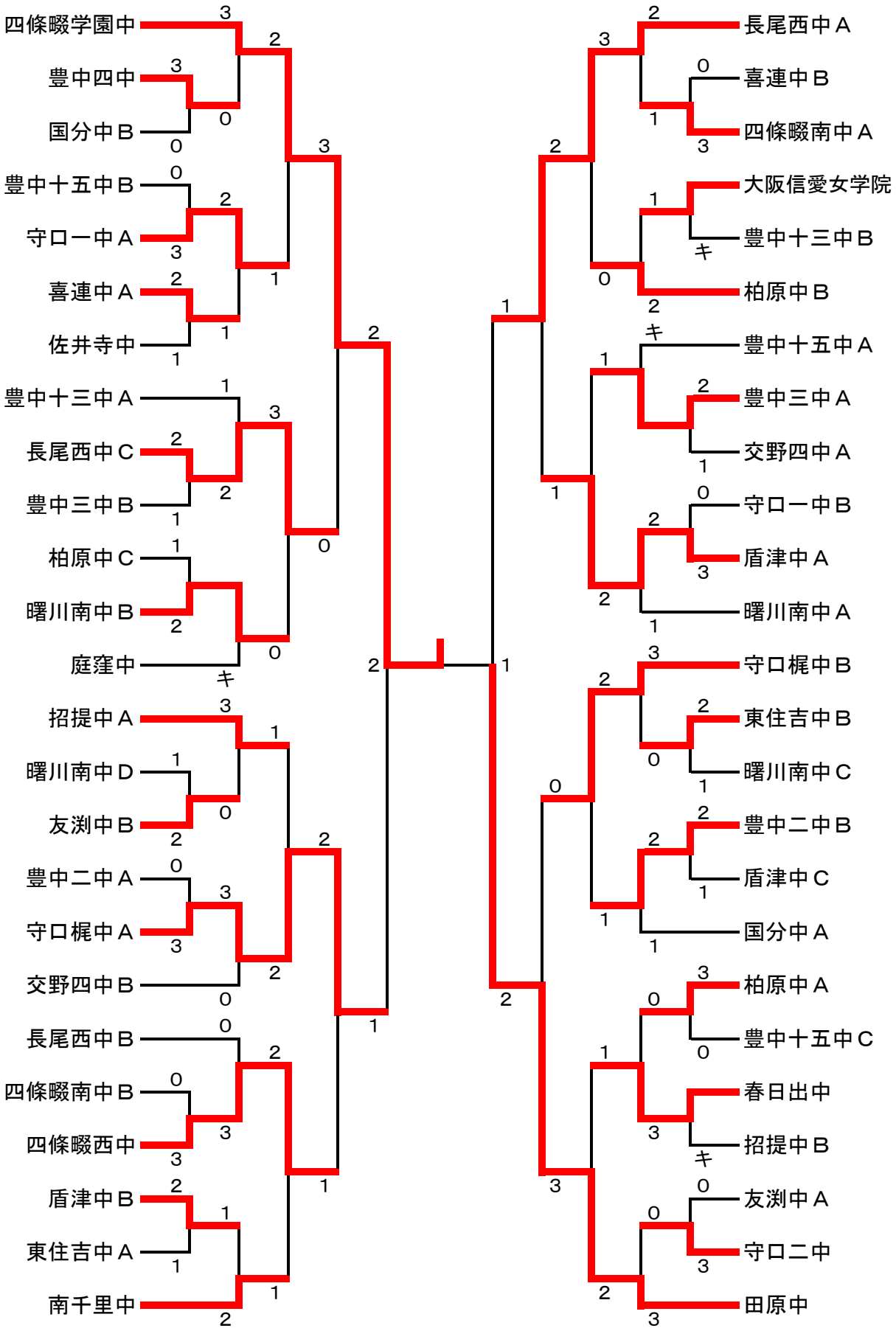
四條畷学園中
豊中四中
国分中Ｂ
豊中十五中Ｂ
守口一中Ａ
喜連中Ａ
佐井寺中
豊中十三中Ａ
長尾西中Ｃ
豊中三中Ｂ
柏原中Ｃ
曙川南中Ｂ
庭窪中
招提中Ａ
曙川南中Ｄ
友渕中Ｂ
豊中二中Ａ
守口梶中Ａ
交野四中Ｂ
長尾西中Ｂ
四條畷南中Ｂ
四條畷西中
盾津中Ｂ
東住吉中Ａ
南千里中
長尾西中Ａ
喜連中Ｂ
四條畷南中Ａ
大阪信愛女学院
豊中十三中Ｂ
柏原中Ｂ
豊中十五中Ａ
豊中三中Ａ
交野四中Ａ
守口一中Ｂ
盾津中Ａ
曙川南中Ａ
守口梶中Ｂ
東住吉中Ｂ
曙川南中Ｃ
豊中二中Ｂ
盾津中Ｃ
国分中Ａ
柏原中Ａ
豊中十五中Ｃ
春日出中
招提中Ｂ
友渕中Ａ
守口二中
田原中

大阪府大会

JBTの部

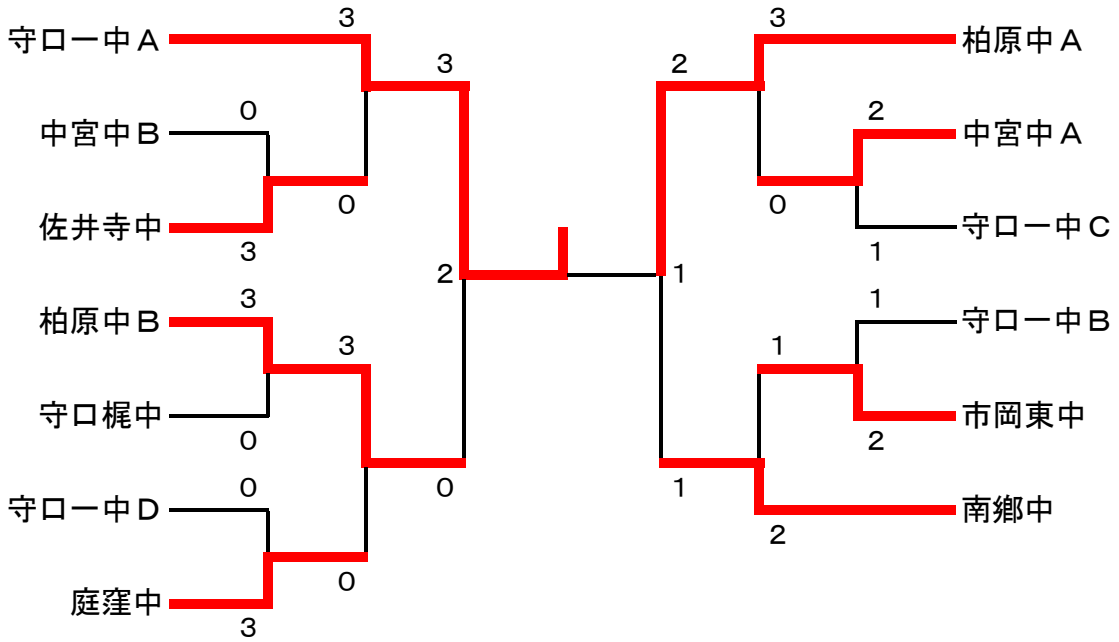

SGTの部

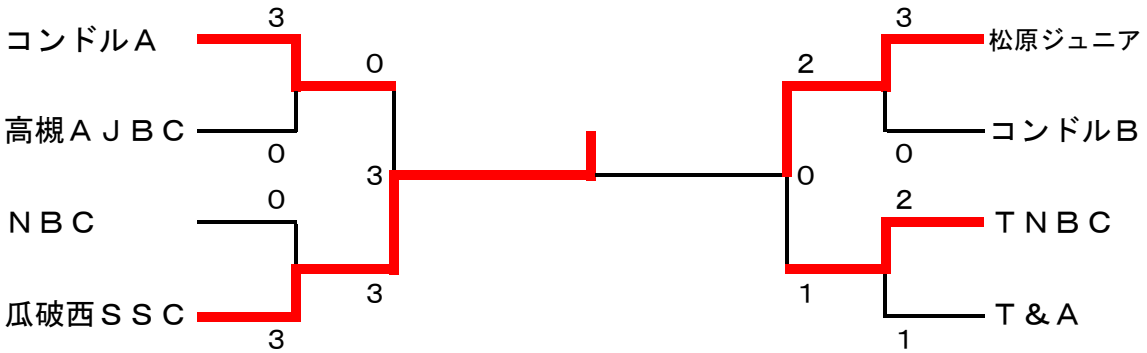
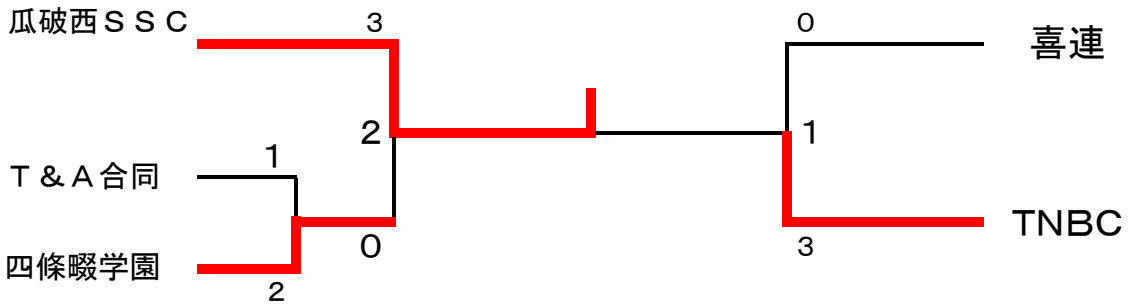
SBTの部