みやぎ生協めぐみ野杯U-12サッカーリーグ　2023　中央泉グループリーグ

前期ステージ・・・9月16日より10月15日迄の期間に終了する。

Aグループ	
A1	多賀城FC
A2	FC黒川大和
A3	あけのだいらFC
A4	七ヶ浜SC
A5	TOMIYA C

Bグループ	
B1	ラセルバロイA
B2	ラセルバロイB
B3	富谷FC
B4	鶴ケ谷
B5	マリソル
B6	青山FC

※　2023.9.27調整　現在

審判・・当該同士話合い　　試合時間　20-5-20

No.	グループ 日時/会場	Aグループ対戦表 9/30　七ヶ浜S　①			グループ 日時/会場	Bグループ対戦表 9/30　七ヶ浜S　②			グループ 日時/会場	Bグループ対戦表 9/16富谷小学校		
1	9:00	A2 FC黒川大和 0	vs	A5 TOMIYA C 2	9:00	B2 ラセルバロイB 3	vs	B4 鶴ケ谷 0	9:00	B1 ラセルバロイA 3	vs	B4 鶴ケ谷 0
2	9:45	A1 多賀城FC	vs	A3 あけのだいらFC	9:45	B1 ラセルバロイA 1	vs	B3 富谷FC 0	9:45	B2 ラセルバロイB 0	vs	B5 マリソル 4
3	10:30	A2 FC黒川大和 0	vs	A4 七ヶ浜SC 8	10:30	B5 マリソル 5	vs	B6 青山FC 1	10:30	B1 ラセルバロイA 2	vs	B6 青山FC 0
4	11:15	A3 あけのだいらFC 0	vs	A5 TOMIYA C 7	11:15	B3 富谷FC 5	vs	B4 鶴ケ谷 0	11:15	B1 ラセルバロイA 0	vs	B5 マリソル 2
5	12:00	A1 多賀城FC	vs	A4 七ヶ浜SC	12:00	B1 ラセルバロイA 1	vs	B2 ラセルバロイB 1	12:00	B3 富谷FC 0	vs	B6 青山FC 1

No.	グループ 日時/会場	Aグループ対戦表 10/15　七ヶ浜S　①			グループ 日時/会場	Bグループ対戦表 10/15　七ヶ浜S　②		
1	8:00	A4 七ヶ浜SC 3	vs	A5 TOMIYA C 1	8:00	B2 ラセルバロイB 0	vs	B3 富谷FC 2
2	8:45	A2 FC黒川大和 0	vs	A3 あけのだいらFC 5	8:45	B4 鶴ケ谷 0	vs	B5 マリソル 15
3	9:30	A1 多賀城FC 0	vs	A5 TOMIYA C 3	9:30	B2 ラセルバロイB 3	vs	B6 青山FC 1
4	10；15	A3 あけのだいらFC 0	vs	A4 七ヶ浜SC 6	10；15	B3 富谷FC 2	vs	B5 マリソル 5
5	11:00	A1 多賀城FC 0	vs	A2 FC黒川大和 1	11:00	B4 鶴ケ谷 0	vs	B6 青山FC 10

9/30予定変更後

変更後日程　10/21　中央公園G

13:30～

A1		A3
多賀城ＦＣ	vs	あけの平

15:00～

A1		A4
多賀城ＦＣ	vs	七ヶ浜SC

みやぎ生協めぐみ野杯U-12サッカーリーグ 2023 中央石巻グループリーグ　　Aグループ 戦績表

	チーム名	A1 多賀城FC	A2 FC黒川大和	A3 あけのだいらFC	A4 七ヶ浜SC	A5 TOMIYA C	A6 0	勝点	勝	引	負	総得点	総失点	得失点	順位
A1	多賀城FC		● 0 - 1	-	-	● 0 - 3	-	0	0	0	2	0	4	-4	
A2	FC黒川大和	○ 1 - 0		○ 5 - 0	● 0 - 8	● 0 - 2	-	6	2	0	2	6	10	-4	
A3	あけのだいらFC	0 - 0	● 0 - 5		● 0 - 6	● 0 - 7	-	0	0	0	3	0	18	-18	
A4	七ヶ浜SC	0 - 0	○ 8 - 0	○ 6 - 0		○ 3 - 1	-	9	3	0	0	17	1	16	
A5	TOMIYA C	○ 3 - 0	○ 2 - 0	○ 7 - 0	● 1 - 3		-	9	3	0	1	13	3	10	
								24	8	0	8	36	36	0	

みやぎ生協めぐみ野杯U-12サッカーリーグ 2023 中央石巻グループリーグ　　Bグループ 戦績表

	チーム名	B1 ラセルバロイA	B2 ラセルバロイB	B3 富谷FC	B4 鶴ケ谷	B5 マリソル	B6 青山FC	勝点	勝	引	負	総得点	総失点	得失点	順位
B1	ラセルバロイA		△ 1 - 1	○ 1 - 0	○ 3 - 0	● 0 - 2	○ 2 - 0	10	3	1	1	7	3	4	2位
B2	ラセルバロイB	△ 1 - 1		● 0 - 2	○ 3 - 0	● 0 - 4	○ 3 - 1	7	2	1	2	7	8	-1	3位
B3	富谷FC	● 0 - 1	○ 2 - 0		○ 5 - 0	● 2 - 5	● 0 - 1	6	2	0	3	9	7	2	5位
B4	鶴ケ谷	● 0 - 3	● 0 - 3	● 0 - 5		● 0 - 15	● 0 - 10	0	0	0	5	0	36	-36	6位
B5	マリソル	○ 2 - 0	○ 4 - 0	○ 5 - 2	○ 15 - 0		○ 5 - 1	15	5	0	0	31	3	28	1位
B6	青山FC	● 0 - 2	● 1 - 3	○ 1 - 0	○ 10 - 0	● 1 - 5		6	2	0	3	13	10	3	4位
								44	14	2	14	67	67	0	

みやぎ生協めぐみ野杯U-12サッカーリーグ　2023　中央・泉グループトーナメント

中央・泉グループ　優勝＆交流トーナメント

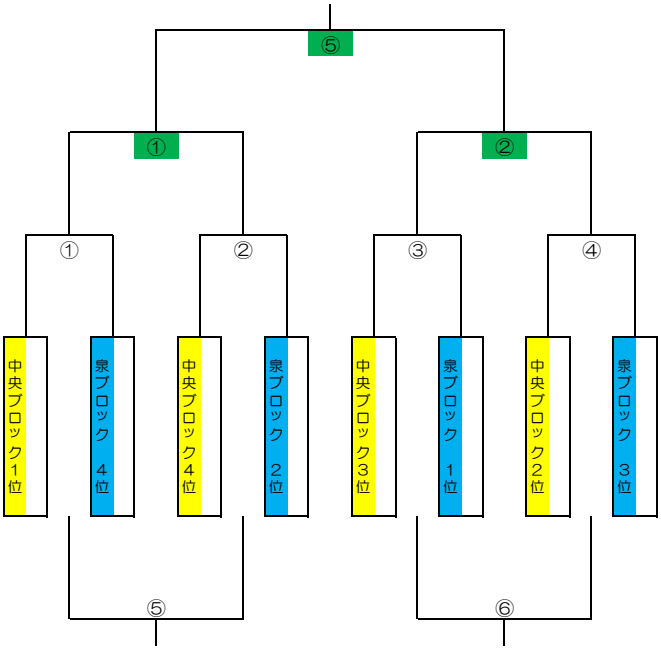

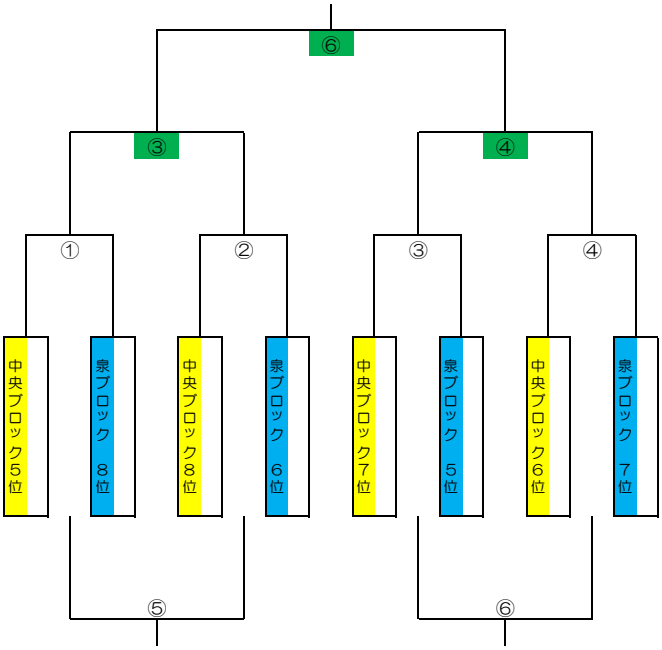

11月18日（土）　〇〇小学校校庭

9:00	①
10:00	②
11:00	③
12:00	④
13:00	⑤
14:00	⑥

11月19日（日）　〇〇小学校校庭

9:00	①
10:00	②
11:00	③
12:00	④
13:00	⑤
14:00	⑥

11月18日（土）　〇〇小学校校庭

9:00	①
10:00	②
11:00	③
12:00	④
13:00	⑤
14:00	⑥

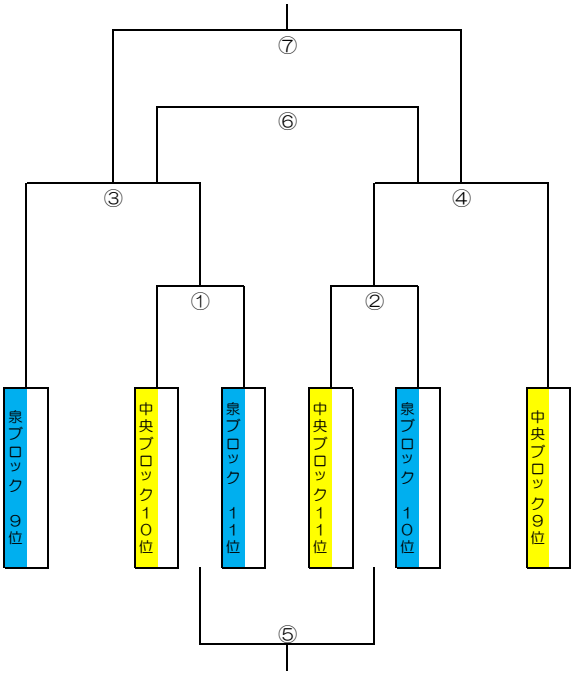

11月18日（土）　〇〇小学校校庭

9:00	①
10:00	②
11:00	③
12:00	④
13:00	⑤
14:00	⑥
15:00	⑦

泉B-1位	
泉B-2位	
泉B-3位	
泉B-4位	
泉B-5位	
泉B-6位	
泉B-7位	
泉B-8位	
泉B-9位	
泉B-10位	
泉B-11位	

中央B-1位	
中央B-2位	
中央B-3位	
中央B-4位	
中央B-5位	
中央B-6位	
中央B-7位	
中央B-8位	
中央B-9位	
中央B-10位	
中央B-11位	

※　泉、中央ブロック順位により会場を指定しますので、全チーム会場確保よろしくお願いします。